WODMAX

OFERTA CENOWA 2026

Wodmax Sp. z o. o.
10-307 Olsztyn
ul. Zientary-Malewskiej 43

(89) 545 90 13
biuro@wodmax.pl

Księgowość:
(89) 545 90 16

Magazyn:
(89) 545 90 24

Obsługa regionów:

Magdalena Trusewicz
tel. **(89) 545 90 13**
magda@wodmax.pl

Ewa Kowalczyk
tel. **570 136 654**
ewa@wodmax.pl

Anna Ochrymczuk
tel. **(89)545 90 11**
anna@wodmax.pl

Katarzyna Kacperska
tel. **89 545 90 14**
kasiak@wodmax.pl

Katarzyna Tabero
tel. **(89) 545 90 12**
kasia@wodmax.pl

woj. małopolskie
Marcin Momot
tel. 668 819 634
krakow@wodmax.pl

woj. kujawsko-pomorskie
Patryk Siatecki
tel. 531 720 874
wloclawek@wodmax.pl

woj. mazowieckie
Grzegorz Boguszewski
tel. 533 015 419
mazowieckie@wodmax.pl

woj. mazowieckie płd.
Robert Pszczółka
tel. 600 377 932
warszawa@wodmax.pl

woj. łódzkie płd., śląskie pn.
Beata Miniszewska
tel. 535 355 038
lodz1@wodmax.pl

woj. podlaskie
Marcin Tofiło
tel. 662 258 577
bialystok@wodmax.pl

woj. dolnośląskie
Piotr Kwiek
tel. 602 380 272
wroclaw@wodmax.pl

woj. warmińsko-mazurskie
Filip Antosiak
tel. 662 089 381
olsztyn@wodmax.pl

woj. świętokrzyskie
Kamil Bugajski
tel. 662 221 850
kielce@wodmax.pl

woj. podkarpackie
Kamil Kozioł
tel. 668 819 633
rzeszow@wodmax.pl

woj. lubuskie
Filip Horęziak
tel. 530 219 121
lubuskie@wodmax.pl

woj. lubelskie
Andrzej Czernic
tel. 602 380 249
lublin@wodmax.pl

woj. zach.-pomorskie
Michał Główczewski
tel. 602 379 412
szczecin@wodmax.pl

woj.śląskie (cz. płd.)
Krzysztof Wojciechowski
tel. 692 926 295
katowice@wodmax.pl

woj. wielkopolskie
Mariusz Bryk
tel. 570 144 416
poznan@wodmax.pl

woj. opolskie
Jarosław Rzewuski
tel. 795 442 121
opole@wodmax.pl

woj. pomorskie
Paweł Gazarkiewicz
tel. 662 245 045
gdansk@wodmax.pl

Zastępca Dyrektora Handlowego

Leszek Truszczyński
tel. 530 731 634
l.truszczynski@wodmax.pl

Kierownik Działu Sprzedaży

Katarzyna Kacperska
tel. **(89)** 545 90 14
biuro@wodmax.pl

Kierownik Magazynu

Michał Kulas
tel. **(89)** 545 90 24
michal@wodmax.pl

Nowy sposób składania zamówień

Strefa logowania:
https://b2b.wodmax.pl

Bez dodawania każdego towaru
do koszyka b2b.
Wrzuć zamówienie w pliku
xls lub **epp.**

Reszta zrobi się sama !

SPIS TREŚCI

1. ARMATURA WODNA		
Zawory kulowe PREMIUM	grupa A	5
Zawory kulowe PREMIUM GRAND	grupa A	5
Zawory kulowe STANDARD	grupa A	6
Zawory kulowe kątowe ze śrubunkiem	grupa A	6
Zawory kulowe z nakrętką	grupa A	6
Zawory kulowe MINI	grupa A	6
Zawory czerpalne	grupa A	6
Pozostałe zawory kulowe	grupa A	6
Reduktor ciśnienia, reduktor ciśnienia **GFT RSC**	grupa A	7
Zasuwy wodne	grupa A	7
Zawory kątowe i podłączeniowe	grupa A	8
Zawory zwrotne	grupa A	9
Filtry do wody	grupa A	10
Zawory antyskażeniowe	grupa A	10
Separatory	grupa B	12
Zawory ocynkowane	grupa B	12
2. PRZYŁĄCZA ELASTYCZNE DO WODY		
Wężyki w oplocie stalowym	grupa B	10
Wężyki **PEX** w oplocie stalowym, nylonowym	grupa B	11
3. ARMATURA GRZEWCZA		
Zawory bezpieczeństwa, spustowe	grupa B	12
Akcesoria do grzejników	grupa B	12
Zawory grzejnikowe	grupa B	13
Głowice termostatyczne	grupa B	14
Zawory i zestawy termostatyczne	grupa B	14
Zestawy termostatyczne osiowe, proste, kątowe	grupa B	15
Zawory termostatyczne jednootworowe	grupa B	15
Zawory odpowietrzające automatyczne, ręczne	grupa B	16
Caleffi	grupa N	16
Grupy pompowe , zawory mieszające Watts	grupa **C**	17
Zawory bezpieczeństwa Watts	grupa B	17
Pompy i śrubunki do pomp	grupa C	17
Pompy **GFT**	grupa C	18
Moduły mieszające	grupa C	20
Grupy pompowe , rozdzielacze RGP **GFT**	grupa C	21
4. ARMATURA C.O.		
Rozdzielacze mosiężne, chromowane	grupa B	22
Akcesoria do rozdzielaczy	grupa B	23
Grupy bezpieczeństwa	grupa C	23
Wymienniki płytowe	grupa C	23
Zawory mieszające, siłowniki	grupa N,C	24
Zawory różnicowe	grupa B	24
Sterowniki, regulatory, termostaty	grupa C	24
Czujnik czadu i gazu	grupa B	24
5. ARMATURA POMIAROWA		
Manometry	grupa B	25
Termomanometry	grupa B	25
Termometry	grupa B	25
6. ARMATURA GAZOWA		
Zawory gazowe	grupa B	26
Filtry do gazu	grupa B	26
Przyłącza elastyczne do gazu	grupa B	26
Akcesoria propan-butan	grupa B	26
7. KSZTAŁTKI ŻELIWNE		
Złączki ocynkowane	grupa A	27
8. KSZTAŁTKI MOSIĘŻNE		
Wzmocnione	grupa B	29
Do lutowania	grupa B	31
Chromowane	grupa B	32
9. KSZTAŁTKI MIEDZIANE VIEGA		
Profipress G	grupa G	33
Złączki miedziane	grupa K	34
10. SYSTEM PP-R		
Złączki PP-R	grupa PP	36
Zawory, filtry, akcesoria do PP-R	grupa PP	37
11. SYSTEM GP CARBON STEEL		
Złączki CARBON STEEL	grupa S	38
11. AKCESORIA DO RUR		
Klipsy, obejmy	grupa D, D1	42
Taśmy DUCT, taśmy do otulin, uszczelki	--	43
Luty, pasty, topniki	grupa D	42
Akcesoria do złączek miedzianych	grupa D	42
Nici	grupa D	42
Zn w aerozolu, CU w aerozolu	grupa D	42
Taśmy, uszczelki	grupa D	43
Materiały uszczelniające	grupa D	43
12. ASORTYMENT DO RUR WIELOWARSTWOWYCH		
Złączka skręcana	grupa E	44
Złączka zaprasowywana typ U/TH	grupa E	45
Złączka zaprasowywana typ U	grupa H	46
Narzędzia montażowe do rur wielowarstwowych REMS	grupa E	46
Akcesoria do ogrzewania podłogowego	grupa H	46
Rura PeRT-al-PeRT, Pex-al-Pex	grupa H	47
Akcesoria do rur wielowarstwowych, Folia	grupa D, E	47
13. BATERIE ŁAZIENKOWE I KUCHENNE		
Ibbie	grupa F	48
Inez, Lira	grupa F	49
Gera, Leta	grupa F	50
Monita, Perla	grupa F	51
Standard, Retro	grupa F	52
Sola	grupa F	53
kuchenne (Livia, Nuria, Trini, Mila, NOA)	grupa F	54

verte

SPIS TREŚCI

14. AKCESORIA ŁAZIENKOWE		
Deszczownice	grupa I	55
Zawieszenia do słuchawek	grupa I	55
15. POZOSTAŁE AKCESORIA		
Sprężyny kanalizacyjne	grupa D	55
Słuchawki	grupa I	56
Węże prysznicowe	grupa I	57
Korki	grupa I	57
Syfony Viega	grupa B	58
Zawory napełniające i spustowe.	grupa B	59
Syfony	grupa B	59
Filtry USTM	grupa A	60
Perlatory	grupa I	61
Złącza do WC	grupa B	61
Akcesoria do baterii	grupa I, I1	62
Wylewki do baterii, akcesoria montażowe	grupa I	63
Części serwisowe do baterii	grupa I	63
Węże do pralki	grupa I	63
16. WODOMIERZE		
Akcesoria do wodomierzy	grupa H	64
Powogaz, Metron, Flometers	grupa H	65
17. CIEPŁOMIERZE		
Apator-Powogaz	grupa H	66

serwis@goshe.pl
48h
PON. - PT. W GODZ. 9.00-15.00
+48 664 327 590

Baterie łazienkowe i kuchenne Goshe posiadające gwarancję objęte są procedurą „Serwis 48h". Gwarantującą reakcję sieci serwisowej Goshe Sp. z o. o. w ciągu 2 dni roboczych (48h) od daty zgłoszenia reklamacji.

Zgłoszenia reklamacyjne dokonujemy:

- telefonicznie (+48) 664 327 590
- elektronicznie e-mailem na adres serwis@goshe.pl, lub handlowy@goshe.pl lub listownie na adres firmy:

Goshe Sp. z o. o.
ul. Zientary-Malewskiej 41A,
10-307 Olsztyn.

Grupy rabatowe:

Dławik | Premium | Nowość

Grupa **A**		Grupa **B**		Grupa **C**		Grupa **G**	
Grupa **A** Zawory kulowe		Grupa **B** M83		Grupa **D**		Grupa **H**	
Grupa **A** Ocynk		Grupa **B** Rozdzielacze		Grupa **D**$_1$ Obejmy		Grupa **I**	
Grupa **A** Inni producenci		Grupa **B** Mosiądz		Grupa **E**		Grupa **K**	
Grupa **PP**		Grupa **B** Inni producenci		Grupa **F**		Grupa **N**	
Grupa **W**	**Rabat 0%**	Grupa **S**					

Zawory kulowe Premium [z dławikiem]

GOSHE PN 30 / P 3,0 MPa / T 180°C

ZAWÓR KULOWY WW RĄCZKA — GRUPA A

Indeks	wymiar	cena netto	pak
0200.050	3/8″	15,64	14/140
0200.051	1/2″	21,92	12/96
0200.052	3/4″	32,84	10/80
0200.053	1″	52,70	8/48
0200.054	1 1/4″	77,98	6/24
0200.055	1 1/2″	106,44	4/24
0200.056	2″	175,68	2/16

ZAWÓR KULOWY WZ RĄCZKA — GRUPA A

Indeks	wymiar	cena netto	pak
0200.065	1/2″	23,22	12/96
0200.066	3/4″	34,20	10/80
0200.067	1″	54,94	8/48
0200.068	1 1/4″	84,58	6/24
0200.069	1 1/2″	109,00	4/24

ZAWÓR KULOWY ZE ŚRUBUNKIEM SAMOUSZCZELNIAJĄCYM — GRUPA A

Indeks	wymiar	cena netto	pak
0200.080	1″	76,52	6/48

ZAWÓR KULOWY WW MOTYL — GRUPA A

Indeks	wymiar	cena netto	pak
0200.061	1/2″	19,60	20/160
0200.062	3/4″	31,10	14/84
0200.063	1″	50,68	8/64

ZAWÓR KULOWY WZ MOTYL — GRUPA A

Indeks	wymiar	cena netto	pak
0200.071	1/2″	21,08	12/120
0200.072	3/4″	32,44	10/80
0200.073	1″	52,72	8/64

ZAWÓR KULOWY ZE ŚRUBUNKIEM — GRUPA A

Indeks	wymiar	cena netto	pak
0200.076	1/2″	28,10	12/96
0200.077	3/4″	44,50	8/64
0200.078	1″	72,98	6/48

ZAWÓR KULOWY ZE ŚRUBUNKIEM Z RĄCZKĄ — GRUPA A

Indeks	wymiar	cena netto	pak
0200.057	1/2″	31,18	12/96
0200.058	3/4″	47,00	8/64
0200.059	1″	75,76	6/48

Zawory kulowe Premium Grand [z dławikiem]

GOSHE PN 30 / P 3,0 MPa / T 180°C

ZAWÓR KULOWY WW RĄCZKA — GRUPA A

Indeks	wymiar	cena netto	pak
0200.100	3/8″	15,64	14/140
0200.101	1/2″	21,92	12/96
0200.102	3/4″	32,84	10/80
0200.103	1″	52,70	8/48
0200.104	1 1/4″	77,98	6/24
0200.105	1 1/2″	106,44	4/24
0200.106	2″	175,68	2/16

ZAWÓR KULOWY WZ RĄCZKA — GRUPA A

Indeks	wymiar	cena netto	pak
0200.115	1/2″	23,22	12/96
0200.116	3/4″	34,20	10/80
0200.117	1″	54,94	8/48

ZAWÓR KULOWY ZE ŚRUBUNKIEM SAMOUSZCZELNIAJĄCYM — GRUPA A

Indeks	wymiar	cena netto	pak
0200.133	1″	76,52	6/48

ZAWÓR KULOWY WW MOTYL — GRUPA A

Indeks	wymiar	cena netto	pak
0200.111	1/2″	19,60	20/160
0200.112	3/4″	31,10	14/84
0200.113	1″	50,68	8/64

ZAWÓR KULOWY WZ MOTYL — GRUPA A

Indeks	wymiar	cena netto	pak
0200.121	1/2″	21,08	12/120
0200.122	3/4″	32,44	10/80
0200.123	1″	52,72	8/64

ZAWÓR KULOWY ZE ŚRUBUNKIEM — GRUPA A

Indeks	wymiar	cena netto	pak
0200.126	1/2″	28,10	12/96
0200.127	3/4″	44,50	8/64
0200.128	1″	72,98	6/48

0200.129 z rączką	1 1/4″	112,26	6/24

Zawory kulowe PN10 [z dławikiem]

GOSHE [PN 10/P 1,0 MPa / T 90]

ZAWÓR KULOWY WW RĄCZKA — GRUPA A

Indeks	wymiar	cena netto	pak
0200.087	2 1/2″	315,92	2/8
0200.088	3″	436,76	2/6
0200.089	4″	761,30	2/4

Zawory kulowe Standard [z dławikiem]

GOSHE PN 16 / P 1,6 MPa / T 120°C

ZAWÓR KULOWY WW RĄCZKA — GRUPA A

Indeks	wymiar	cena netto	pak
0200.081	1/2"	18,54	12/96
0200.082	3/4"	24,88	10/80
0200.083	1"	40,68	8/64
0200.084	1 1/4"	64,64	4/32
0200.085	1 1/2"	91,50	4/32
0200.086	2"	141,46	2/16

ZAWÓR KULOWY WW MOTYL — GRUPA A

Indeks	wymiar	cena netto	pak
0200.090	1/2"	17,60	12/120
0200.091	3/4"	24,48	10/100
0200.092	1"	40,82	8/80

ZAWÓR KULOWY WZ RĄCZKA — GRUPA A

Indeks	wymiar	cena netto	pak
0200.093	1/2"	19,70	12/96
0200.094	3/4"	26,54	10/80
0200.095	1"	41,06	8/64

ZAWÓR KULOWY WZ MOTYL — GRUPA A

Indeks	wymiar	cena netto	pak
0200.096	1/2"	18,56	12/96
0200.097	3/4"	25,44	10/80
0200.098	1"	41,24	8/64

Zawory kątowe ze śrubunkiem

GOSHE PN 10

ZAWÓR KULOWY KĄTOWY ZE ŚRUBUNKIEM — GRUPA A

Indeks	wymiar	cena netto	pak
0200.340	1/2"	29,54	12/96
0200.341	3/4"	46,92	10/60
0200.342	1"	76,88	4/40

ZAWÓR KULOWY KĄTOWY ZE ŚRUBUNKIEM **PREMIUM** — GRUPA A

Indeks	wymiar	cena netto	pak
0200.338	1"	89,38	4/40

Zawory kulowe z nakrętką

GOSHE PN 10

ZAWÓR KULOWY Z NAKRĘTKĄ — GRUPA A

Indeks	wymiar	cena netto	pak
0200.364	1/2"	24,80	15/120
0200.365	3/4"	38,92	8/80
0200.366	1"	63,06	6/48

ZAWÓR KULOWY KĄTOWY Z NAKRĘTKĄ — GRUPA A

Indeks	wymiar	cena netto	pak
0200.375	1/2"	12,25**	12/96
0200.376	3/4"	20,74**	10/60
0200.377	1"	33,90**	4/40

**cena netto ostateczna

Zawory kulowe Mini

GOSHE PN 10

ZAWÓR KULOWY MINI ZE ZŁĄCZKĄ NA RURĘ PEX-AL-PEX — GRUPA A

Indeks	wymiar	cena netto	pak
0200.044	16×1/2" czerwony	17,20	25/200
0200.045	16×1/2" niebieski	17,20	25/200

ZAWÓR KULOWY MINI — GRUPA A

Indeks	wymiar	cena netto	pak
0200.048	1/2" wz	18,54	25/250
0200.049	1/2" ww	18,54	25/250

Zawory czerpalne

GOSHE PN 10

ZAWÓR KULOWY CZERPALNY Z DŁAWIKIEM — GRUPA A

Indeks	wymiar	cena netto	pak
0200.041	1/2"	21,94	10/80
0200.042	3/4"	28,56	15/60
0200.043	1"	55,48	8/64

ZAWÓR KULOWY CZERPALNY Z SZYBKOZŁĄCZKĄ — GRUPA A

Indeks	wymiar	cena netto	pak
0200.035	1/2"	23,06	10/80
0200.036	3/4"	29,88	8/64

ZAWÓR CZERPALNY GRZYBKOWY — GRUPA A

Indeks	wymiar	rodzaj	cena netto	pak
0200.032	1/2"	mosiądz	35,50	1/50
0200.033	3/4"	mosiądz	46,06	1/50

ZAWÓR CZERPALNY GRZYBKOWY — GRUPA A

Indeks	wymiar	rodzaj	cena netto	pak
0200.030	1/2"	chrom	36,74	1/50
0200.031	3/4"	chrom	46,74	1/50

Dławik | Premium

Korek plastikowy z zaworem
[typ MAUSER do zbiorników 1000L]

KOREK PLASTIKOWY Z ZAWOREM CZERPALNYM — GRUPA A

Indeks	wymiar	cena netto	pak
215.000*	3/4"	65,82	
215.001*	1"	96,78	

KOREK PLASTIKOWY Z ZAWOREM KULOWYM — GRUPA A

Indeks	wymiar	cena netto	pak
215.010*	1"	85,44	

KOREK PLASTIKOWY Z ZAWOREM I SZYBKOZŁĄCZKĄ — GRUPA A

Indeks	wymiar	cena netto	pak
215.005*	3/4"	66,56	

Pozostałe zawory kulowe

GOSHE PN 10

ZAWÓR KULOWY Z ODPOWIETRZNIKIEM — GRUPA A

Indeks	wymiar	cena netto	pak
0200.372	1/2"	34,74	10/100
0200.373	3/4"	47,20	10/60
0200.374	1"	58,74	8/40

ZAWÓR KULOWY DO WLUTOWANIA — GRUPA A

Indeks	wymiar	cena netto	pak
0200.360	15	17,52	16/160
0200.361	18	24,04	12/120
0200.362	22	32,46	10/100
0200.363	28	50,58	6/60

ZAWÓR KULOWY Z GNIAZDEM DO CZUJNIKA TEMPERATURY — GRUPA A

Indeks	wymiar	cena netto	pak
0200.357	1/2 M10x1	26,00	12/120

ZAWÓR KULOWY PODTYNKOWY — GRUPA A

Indeks	wymiar	cena netto	pak
0200.370	1/2"	57,52	5/50
0200.371	3/4"	71,88	4/40

ZAWÓR KULOWY **GENEBRE** — GRUPA A

Indeks	wymiar	cena netto	pak
200.1341	1 1/4" wz	126,64	1
200.1351	1 1/2" wz	183,83	1
200.1361	2" wz	278,08	1
200.137	2 1/2" ww	455,69	1
200.1370	3" ww	766,67	1
200.13701	4" ww	1184,40	1

GOSHE PN 10

REDUKTOR CIŚNIENIA Z MANOMETREM — GRUPA A

Indeks	wymiar	cena netto	pak
0350.300	1/2"	101,64	1/30
0350.302	3/4"	111,38	1/30
0350.304	1"	121,08	1/30

GOSHE FUTURE TECH

REDUKTOR CIŚNIENIA **GFT RCS** — GRUPA A

Indeks	wymiar	cena netto	pak
0350.312	3/4"	134,94	1/20

REDUKTOR CIŚNIENIA **GFT RCS** ze śrubunkiem — GRUPA A

Indeks	wymiar	cena netto	pak
0350.322	3/4"	162,74	1/20

Zasuwy wodne

GOSHE PN 10

ZASUWA WODNA — GRUPA A

Indeks	wymiar	cena netto	pak
0200.380	1/2"	22,42	10/100
0200.381	3/4"	31,10	10/100
0200.382	1"	43,86	8/64
0200.383	1 1/4"	69,98	5/30
0200.384	1 1/2"	101,14	4/24
0200.385	2"	120,10	2/24

ZAWÓR KULOWY Z FILTREM OSADNIKOWYM **PREMIUM** — GRUPA A

Indeks	wymiar	cena netto	pak
0200.347	1"	69,90	4/24

ZAWÓR KULOWY Z FILTREM OSADNIKOWYM — GRUPA A

Indeks	wymiar	cena netto	pak
0200.350	1/2"	30,84	10/100
0200.351	3/4"	46,06	6/60
0200.352	1"	60,48	4/40

Zawory kątowe i podłączeniowe

GOSHE PN 10

ZAWÓR KĄTOWY KULOWY — GRUPA A

Indeks	wymiar	cena netto	pak
0200.200	1/2"×3/8"	16,36	1/100
0200.201	1/2"×1/2"	16,66	1/100
0200.202	1/2"×3/4"	17,98	1/100

ZAWÓR KĄTOWY GRZYBKOWY — GRUPA A

Indeks	wymiar	cena netto	pak
0200.210	1/2"×3/8"	17,72	1/100
0200.211	1/2"×1/2"	18,48	1/100
0200.212	1/2"×3/4"	20,14	1/100

ZAWÓR KĄTOWY KULOWY Z FILTREM — GRUPA A

metalowa rączka

Indeks	wymiar	cena netto	pak
0200.218	1/2"×3/8"	17,96	1/100
0200.219	1/2"×1/2"	18,06	1/100
0200.220	1/2"×3/4"	19,88	1/100

ZAWÓR KĄTOWY GRZYBKOWY **PREMIUM** — GRUPA A

Indeks	wymiar	cena netto	pak
0200.214	1/2"×3/8"	18,94	1/100
0200.215	1/2"×1/2"	20,05	1/100
0200.216	1/2"×3/4"	20,95	1/100

ZAWÓR KĄTOWY KULOWY **ANTYKAMIENNY PREMIUM** — GRUPA A

Indeks	wymiar	cena netto	pak
0200.207	1/2"×3/8"	16,36	1/100
0200.208	1/2"×1/2"	16,66	1/100
0200.209	1/2"×3/4"	17,98	1/100

ZAWÓR KĄTOWY KULOWY **PREMIUM** — GRUPA A

Indeks	wymiar	cena netto	pak
0200.224	1/2"×3/8"	17,02	1/100
0200.225	1/2"×1/2"	17,68	1/100
0200.226	1/2"×3/4"	18,88	1/100

ZAWÓR KĄTOWY Z GŁOWICĄ CERAMICZNĄ **PREMIUM** — GRUPA A

Indeks	wymiar/kolor	cena netto	pak
0200.230	1/2"×3/8" niebieski	29,68	1/100
0200.231	1/2"×3/8" czerwony	29,68	1/100
0200.232	1/2"×1/2" niebieski	30,52	1/100
0200.234	1/2"×1/2" czerwony	30,52	1/100
0200.233	1/2"×3/4" niebieski	33,64	1/100

ZAWÓR KĄTOWY KULOWY Z FILTREM **PREMIUM** — GRUPA A

Indeks	wymiar	cena netto	pak
0200.221	1/2"×3/8"	24,90	1/100
0200.222	1/2"×1/2"	25,16	1/100
0200.223	1/2"×3/4"	26,28	1/100

ZAWÓR KĄTOWY Z GŁOWICĄ **CERAMICZNĄ** — GRUPA A

Indeks	wymiar	cena netto	pak
0200.235	1/2"×3/8"	24,86	1/100
0200.236	1/2"×1/2"	25,88	1/100
0200.237	1/2"×3/4"	27,10	1/100

ZAWÓR KĄTOWY KULOWY ANTYKAMIENNY Z FILTREM **PREMIUM** — GRUPA A

Indeks	wymiar	cena netto	pak
0200.227	1/2"×3/8"	24,90	1/100
0200.228	1/2"×1/2"	25,16	1/100
0200.229	1/2"×3/4"	26,28	1/100

ZAWÓR KĄTOWY KULOWY **CLASSIC** — GRUPA A

Indeks	wymiar	cena netto	pak
0250.200	1/2"×3/8"	12,76	1/100
0250.201	1/2"×1/2"	12,96	1/100
0250.202	1/2"×3/4"	13,24	1/100

stal nierdzewna

ZAWÓR KOMBINOWANY — GRUPA A

Indeks	wymiar	cena netto	pak
0200.240	1/2"x3/4"x3/8"	46,16	1/50

ZAWÓR GRZYBKOWY DO PODŁĄCZENIA PRALKI Z PRZEDŁUŻKĄ **PREMIUM** — GRUPA A

ruchoma nakrętka

Indeks	wymiar	cena netto	pak
0200.244	3/4"	50,44	1/50

ZAWÓR KOMBINOWANY **MINI** — GRUPA A

Indeks	wymiar	cena netto	pak
0200.241	1/2"x3/4"x3/8"	40,36	1/50

ZAWÓR GRZYBKOWY DO PODŁĄCZENIA PRALKI Z PRZEDŁUŻKĄ — GRUPA A

Indeks	wymiar	cena netto	pak
0200.242	3/4"	41,78	1/50
0200.243	przedłużka 3/4"x50	18,56	20/200

GOSHE FUTURE TECH

GFT GOSHE FUTURE TECH

GRUPA A

Zawór kątowy grzybkowy z filtrem Maestro

indeks	wymiar	cena netto	pak.
0500.203	1/2"x3/8"	36,82	1/100
0500.204	1/2"x1/2"	37,82	1/100
0500.205	1/2"x3/4"	38,68	1/100

Zawór kątowy kulowy antykamienny Hyper

indeks	wymiar	cena netto	pak.
0500.233	1/2"x3/8"	17,66	1/100
0500.234	1/2"x1/2"	17,98	1/100
0500.235	1/2"x3/4"	18,52	1/100

Zawór kątowy kombinowany Hyper Combi

indeks	wymiar	cena netto	pak.
0500.239	1/2"x3/4"x3/8"	42,28	1/100

Zawory zwrotne

GOSHE PN 10

ZAWÓR ZWROTNY - MOSIĘŻNY GRZYB — GRUPA A

Indeks	wymiar	cena netto	pak
0200.170	1/2"	18,08	20/200
0200.171	3/4"	24,76	10/100
0200.172	1"	38,78	6/60
0200.173	1 1/4"	56,92	6/60
0200.174	1 1/2"	78,22	4/40
0200.175	2"	116,50	2/20
0200.176	2 1/2"	184,46	2/20
0200.177	3"	284,94	2/10
201.008*	4"	cena na zapytanie	1

ZAWÓR ZWROTNY — GRUPA A

Indeks	wymiar	cena netto	pak
0200.180	1/2"	16,26	20/200
0200.181	3/4"	20,72	10/100
0200.182	1"	29,02	10/100
0200.183	1 1/4"	52,12	6/60
0200.184	1 1/2"	56,92	4/40

ZAWÓR ZWROTNY WZ — GRUPA A

Indeks	wymiar	cena netto	pak
0200.140	1/2"	16,26	20/200

ZAWÓR ZWROTNY Z KOSZEM SSĄCYM — GRUPA A

Indeks	wymiar	cena netto	pak
0200.150	1/2"	13,82	20/200
0200.151	3/4"	16,86	15/150
0200.152	1"	22,44	8/64
0200.153	1 1/4"	34,98	8/64
0200.154	1 1/2"	50,36	3/30
0200.155	2"	77,22	3/30

KOSZ SSĄCY — GRUPA A

Indeks	wymiar	cena netto	pak
0201.680	1/2"	2,40	40/400
0201.681	3/4"	3,62	26/260
0201.682	1"	4,42	15/150
0201.683	1 1/4"	6,58	12/120
0201.684	1 1/2"	8,06	6/60
0201.685	2"	12,74	4/20

ZAWÓR ZWROTNY KLAPOWY — GRUPA A

Indeks	wymiar	cena netto	pak
0200.160	1/2"	26,42	10/100
0200.161	3/4"	29,12	10/100
0200.162	1"	42,94	6/60
0200.163	1 1/4"	80,08	3/30
0200.164	1 1/2"	108,14	2/20
0200.165	2"	174,16	2/20

ZAWÓR ZWROTNY EUROPA — GRUPA A

Indeks	wymiar	cena netto	pak
201.000*	1/2"	45,49	10
201.001*	3/4"	52,35	8
201.002*	1"	82,84	6
201.003*	1 1/4"	129,67	4
201.004*	1 1/2"	175,91	6
201.005*	2"	269,50	2

* inny producent

Filtry do wody

GOSHE PN 10

FILTR OSADNIKOWY DO WODY — GRUPA A

Indeks	wymiar	cena netto	pak
0200.190	1/2"	15,70	20/200
0200.191	3/4"	21,74	10/100
0200.192	1"	44,24	6/60
0200.193	1 1/4"	72,02	5/50
0200.194	1 1/2"	103,30	2/20
0200.195	2"	165,54	2/20

FILTR OSADNIKOWY DO WODY STANDARD — GRUPA A

Indeks	wymiar	cena netto	pak
0200.196	1/2"	12,76	20/200
0200.197	3/4"	20,20	10/100
0200.198	1"	29,76	6/60

Zawory antyskażeniowe

GOSHE PN 10

ZAWÓR ANTYSKAŻENIOWY — GRUPA A

Indeks	wymiar	cena netto	pak
0120.080	1/2"	23,08	20/200
0120.081	3/4"	30,06	12/120
0120.082	1"	45,20	10/100

ZAWÓR GRZYBKOWY BYPASS (DO ZMIĘKCZACZA) — GRUPA A

Indeks	wymiar	cena netto	pak
0350.380	1"	222,00	1
0350.381	1 1 /4"	288,72	1
0350.390	1" ze śrubunkiem	292,64	1
0350.391	1 1/4" ze śrubunkiem	315,86	1

Filtry do wody

PN 10

FILTR OSADNIKOWY DO WODY — GRUPA A

Indeks	wymiar	cena netto	pak
200.104*	2 1/2"	cena na zapytanie	1
200.1041*	3"		1
200.1042*	4"		1

Zawory antyskażeniowe

PN 10

ZAWÓR ANTYSKAŻENIOWY — GRUPA A

Indeks	wymiar	cena netto	pak
600.003*	1 1/4"	cena na zapytanie	4
600.004*	1 1/2"		4
600.005*	2"		2

* inny producent

Przyłącza elastyczne w oplocie stalowym do wody

GOSHE PN 10

PRZYŁĄCZA ELASTYCZNE 1/2"x1/2" WW — GRUPA B

Indeks	wymiar	cena netto	pak
0200.902	L 20	6,88	10/250
0200.903	L 25	7,50	10/250
0200.904	L 30	7,54	10/250
0200.905	L 35	8,08	10/200
0200.906	L 40	8,18	10/200
0200.908	L 50	8,82	10/200
0200.910	L 60	9,76	10/200
0200.912	L 70	10,74	10/100
0200.914	L 80	11,10	10/100
0200.915	L 90	12,06	10/100
0200.916	L 100	12,96	10/100
0200.918	L120	14,76	10/100
0200.924	L 150	17,06	10/50
0200.932	L 200	18,78	10/50

PRZYŁĄCZA ELASTYCZNE 1/2"x3/8" ww — GRUPA B

Indeks	wymiar	cena netto	pak
0200.980	L 20	6,58	10/250
0200.982	L 30	7,54	10/250
0200.984	L 40	8,18	10/200
0200.986	L 50	8,82	10/200
0200.988	L 60	9,46	10/200
0200.990	L 80	10,86	10/100

PRZYŁĄCZA ELASTYCZNE 3/8"x3/8" ww — GRUPA B

Indeks	wymiar	cena netto	pak
0200.852	L 20	6,52	10/250
0200.854	L 30	7,08	10/250
0200.856	L 40	7,70	10/250
0200.858	L 50	8,56	10/250
0200.860	L 60	9,58	10/250
0200.862	L 80	11,96	10/250

PRZYŁĄCZA ELASTYCZNE M10x3/8" — GRUPA B

Indeks	wymiar	cena netto	pak
0200.870	L 30 długie	7,12	10/250
0200.872	L 30 krótkie	6,36	10/250
0200.874	L 40 długie	7,82	10/250
0200.876	L 40 krótkie	7,12	10/250
0200.878	L 50 długie	8,72	10/250
0200.880	L 50 krótkie	8,08	10/250
0200.882	L 60 długie	9,46	10/250
0200.884	L 60 krótkie	8,54	10/250
0200.889	L 70 długie	10,22	10/100
0200.890	L 70 krótkie	9,50	10/100
0200.886	L 80 długie	11,08	10/100
0200.888	L 80 krótkie	10,40	10/100

PRZYŁĄCZA ELASTYCZYNE M10x1/2" — GRUPA B

Indeks	wymiar	cena netto	pak
0200.950	L 30 długie	7,48	10/250
0200.952	L 30 krótkie	6,72	10/250
0200.954	L 40 długie	8,14	10/200
0200.956	L 40 krótkie	7,44	10/200
0200.958	L 50 długie	8,62	10/200
0200.960	L 50 krótkie	7,90	10/250
0200.962	L 60 długie	9,22	10/200
0200.964	L 60 krótkie	8,58	10/200
0200.966	L 80 długie	10,80	10/100
0200.968	L 80 krótkie	10,08	10/100

Przyłącza elastyczne PEX do wody

w oplocie stalowym

PRZYŁĄCZA ELASTYCZNE PEX 1/2"x1/2" WW — GRUPA B

Indeks	wymiar	cena netto	pak
0555.340	L 20	7,26	10/250
0555.341	L 25	7,72	10/250
0555.342	L 30	7,82	10/250
0555.343	L 35	8,51	10/200
0555.344	L 40	8,65	10/200
0555.346	L 50	9,50	10/200
0555.348	L 60	10,73	10/200
0555.350	L 70	11,81	10/100
0555.352	L 80	12,20	10/100
0555.354	L 100	14,27	10/100
0555.360	L 150	18,76	10/50
0555.362	L 200	20,67	10/50

PRZYŁĄCZA ELASTYCZNE PEX M10x3/8" — GRUPA B

Indeks	wymiar	cena netto	pak
0555.320	L 30 długie	7,52	10/250
0555.322	L 30 krótkie	6,76	10/250
0555.324	L 40 długie	8,18	10/250
0555.326	L 40 krótkie	7,50	10/250
0555.328	L 50 długie	9,20	10/250
0555.330	L 50 krótkie	8,50	10/250
0555.332	L 60 długie	9,94	10/250
0555.334	L 60 krótkie	8,80	10/250
0555.336	L 80 długie	11,30	10/100
0555.338	L 80 krótkie	10,90	10/100

PRZYŁĄCZA ELASTYCZNE PEX 1/2"x3/8" ww — GRUPA B

Indeks	wymiar	cena netto	pak
0555.388	L 20	6,86	10/250
0555.390	L 30	7,90	10/250
0555.392	L 40	8,48	10/200
0555.394	L 50	9,21	10/200
0555.396	L 60	10,29	10/200
0555.398	L 80	11,97	10/100

PRZYŁĄCZA ELASTYCZNE PEX 3/8"x3/8" ww — GRUPA B

Indeks	wymiar	cena netto	pak
0555.302	L 20	6,84	10/400
0555.304	L 30	7,42	10/250
0555.306	L 40	8,30	10/250
0555.308	L 50	8,94	10/250
0555.310	L 60	10,02	10/250

PRZYŁĄCZA ELASTYCZYNE PEX M10x1/2" — GRUPA B

Indeks	wymiar	cena netto	pak
0555.364	L 30 długie	9,34	10/250
0555.366	L 30 krótkie	7,08	10/250
0555.368	L 40 długie	8,70	10/200
0555.370	L 40 krótkie	7,80	10/200
0555.372	L 50 długie	9,10	10/200
0555.374	L 50 krótkie	8,36	10/250
0555.376	L 60 długie	10,00	10/200
0555.378	L 60 krótkie	9,26	10/200
0555.382	L 80 długie	11,82	10/100
0555.384	L 80 krótkie	11,08	10/100

10 LAT GWARANCJI

w oplocie nylonowym

PRZYŁĄCZA ELASTYCZNE PEX 1/2"x1/2" WW — GRUPA B

Indeks	wymiar	cena netto	pak
0200.580	L 20	7,62	10/250
0200.582	L 30	8,20	10/250
0200.584	L 40	9,08	10/200
0200.585	L 50	9,96	10/200
0200.586	L 60	11,20	10/200
0200.587	L 70	12,40	10/100
0200.588	L 80	12,80	10/100
0200.589	L 90	13,80	10/100
0200.590	L 100	14,90	10/50
0200.592	L 120	17,10	10/50
0200.594	L 150	19,60	10/50
0200.595	L 200	21,70	10/50

PRZYŁĄCZA ELASTYCZNE PEX M10x3/8" — GRUPA B

Indeks	wymiar	cena netto	pak
0200.660	L 30 długie	7,80	10/250
0200.661	L 30 krótkie	7,20	10/250
0200.664	L 40 długie	8,50	10/250
0200.665	L 40 krótkie	7,80	10/250
0200.666	L 50 długie	9,60	10/250
0200.667	L 50 krótkie	8,90	10/250
0200.668	L 60 długie	10,40	10/250
0200.669	L 60 krótkie	9,20	10/250
0200.672	L 80 długie	11,80	10/100
0200.673	L 80 krótkie	11,40	10/100

PRZYŁĄCZA ELASTYCZNE PEX 1/2"x3/8" ww — GRUPA B

Indeks	wymiar	cena netto	pak
0200.640	L 20	7,20	10/250
0200.642	L 30	8,30	10/250
0200.644	L 40	8,80	10/200
0200.646	L 50	9,60	10/200
0200.648	L 60	10,80	10/200
0200.650	L 80	12,50	10/100

PRZYŁĄCZA ELASTYCZNE PEX 3/8"x3/8" ww — GRUPA B

Indeks	wymiar	cena netto	pak
0200.676	L 20	7,18	10/400
0200.678	L 30	8,20	10/250
0200.679	L 40	8,90	10/250
0200.680	L 50	9,60	10/250
0200.681	L 60	10,50	10/250
0200.683	L 80	11,50	10/250

PRZYŁĄCZA ELASTYCZYNE PEX M10x1/2" — GRUPA B

Indeks	wymiar	cena netto	pak
0200.625	L 30 długie	7,30	10/250
0200.626	L 30 krótkie	6,90	10/250
0200.627	L 40 długie	7,44	10/200
0200.628	L 40 krótkie	8,18	10/200
0200.629	L 50 długie	9,50	10/200
0200.630	L 50 krótkie	8,20	10/250
0200.631	L 60 długie	10,50	10/200
0200.632	L 60 krótkie	9,70	10/200
0200.635	L 80 długie	12,40	10/100
0200.636	L 80 krótkie	12,00	10/100

Zawory ocynkowane

GOSHE PN 10

ZAWÓR CZERPALNY GRZYBKOWY OCYNKOWANY — GRUPA B

Indeks	wymiar	cena netto	pak
0200.418	1/2"	20,68	6/48
0200.419	3/4"	30,54	5/30

KOŃCÓWKA NA SZYBKOZŁĄCZKĘ — GRUPA B

Indeks	wymiar	cena netto	pak
710.070*	3/4"	1,86	25
710.071*	1"	2,03	25

ZAWÓR PRZELOTOWY GRZYBKOWY OCYNKOWANY — GRUPA B

Indeks	wymiar	cena netto	pak
0200.409	1/2"	18,36	8/72
0200.410	3/4"	23,84	8/48
0200.411	1"	35,74	6/36
0200.412	1 1/4"	63,78	3/18
0200.413	1 1/2"	85,46	1/12
0200.414	2"	147,24	1/8
220.0461*	2 1/2"	cena na zapytanie	1
220.0462*	3"		1

GŁOWICA ZAWORU PRZELOTOWEGO GRZYBKOWEGO — GRUPA B

Indeks	wymiar	cena netto	pak
0200.400	1/2"	11,98	10/120
0200.401	3/4"	15,52	10/100
0200.402	1"	21,10	8/80
0200.403	1 1/4"	41,10	5/50
0200.404	1 1/2"	52,62	4/40
0200.405	2"	90,40	2/20
220.0501*	2 1/2"	cena na zapytanie	1
220.0502*	3"		1

Zawory zwrotne ocynkowane

Armatura

ZAWÓR ZWROTNY ŻELIWNY - ARMATURA — GRUPA B

Indeks	wymiar	cena netto	pak
220.100	1/2"	cena na zapytanie	1/10
220.101	3/4"		1/5
220.103	1 1/4"		1/8
220.104	1 1/2"		1/8
220.105	2"		2
220.107	3"		1
Goshe			
0200.433	1"	58,10	8/48

* inny producent

Akcesoria do grzejników

ZAWIESZENIA DO GRZEJNIKA ALUMINIOWEGO — GRUPA B

Indeks	wymiar	cena netto	pak
300.219	H 500	20.00	1
300.216	wieszak z kołkiem	2,40	100

AKCESORIA DO GRZEJNIKA ALUMINIOWEGO — GRUPA B

Indeks	wymiar	cena netto	pak
300.223	uszczelka korka 1,5 mm	0,93	100
300.222	uszczelka nypla 1,0 mm	0,87	10

UCHWYT NACZYNIA PRZEPONOWEGO REGULOWANY — GRUPA B

Indeks		cena netto	pak
300.224	ocynkowana	18	1

KOMPLET KORKÓW GRZEJNIKOWYCH — GRUPA B

Indeks		cena netto	pak
300.218	kpl.	15,04	1/60

Separatory

SEPARATOR MAGNETYCZNY — GRUPA B

Indeks	wymiar	cena netto	pak
0350.720	3/4"x3/4"x3/4"	142,50	1/12
0350.721	1"x1"x1"	313,92	1/6
0350.722	1 1/4"x1 1/4"x1 1/4"	363,70	1/3

ZAWÓR KĄTOWY Z SEPARATOREM MAGNETYCZNYM — GRUPA B

Indeks	wymiar	cena netto	pak
0350.730	3/4"	77,50	1/20

Zawór strefowy

3-DROGOWY ZAWÓR STREFOWY — GRUPA A

Indeks	wymiar	cena netto	pak
0350.125	3X1"GZ	429.08	1/18
0350.128	3x1 1/4 GZ	451.82	1/18

Zawory grzejnikowe

GOSHE PN 10

ZAWÓR GRZEJNIKOWY Z DŁAWIKIEM **PREMIUM** — GRUPA B

Indeks	wymiar	cena netto	pak
0200.256	1/2" prosty	27,70	10/100

ZAWÓR GRZEJNIKOWY Z DŁAWIKIEM **PREMIUM** — GRUPA B

Indeks	wymiar	cena netto	pak
0200.257	1/2" kątowy	26,96	10/100

ZAWÓR GRZEJNIKOWY PROSTY — GRUPA B

Indeks	wymiar	cena netto	pak
0200.252	1/2"	19,86	15/150
0200.254	3/4"	31,48	8/80

ZAWÓR GRZEJNIKOWY KĄTOWY — GRUPA B

Indeks	wymiar	cena netto	pak
0200.253	1/2"	19,98	15/150

ZAWÓR GRZEJNIKOWY ODCINAJĄCY 1/2" **PREMIUM** — GRUPA B

Indeks	wymiar	cena netto	pak
0200.276	prosty	23,18	12/120

ZAWÓR GRZEJNIKOWY ODCINAJĄCY 1/2" **PREMIUM** — GRUPA B

Indeks	wymiar	cena netto	pak
0200.277	kątowy	22,54	12/120

ZAWÓR GRZEJNIKOWY ODCINAJĄCY PROSTY — GRUPA B

Indeks	wymiar	cena netto	pak
0200.271	3/8"	18,36	20/200
0200.272	1/2"	18,10	20/200
0200.274	3/4"	29,18	10/100

ZAWÓR GRZEJNIKOWY ODCINAJĄCY — GRUPA B

Indeks	wymiar	cena netto	pak
0200.273	kątowy 1/2"	16,62	20/200

ZESPÓŁ PRZYŁĄCZY DO GRZEJNIKA 3/4" PROSTY — GRUPA B

Indeks		cena netto	pak
0200.282	z nyplami	42,32	8/80

ZESPÓŁ PRZYŁĄCZY DO GRZEJNIKA 3/4" KĄTOWY — GRUPA B

Indeks		cena netto	pak
0200.283	z nyplami	37,68	8/80

NYPEL DO ZESPOŁU PRZYŁĄCZY — GRUPA B

Indeks	wymiar	cena netto	pak
0200.248		4,54	10/80

ADAPTER DO ZESPOŁU PRZYŁĄCZY — GRUPA B

Indeks	wymiar	cena netto	pak
700.721		3,54	1

ZAWÓR GRZEJNIKOWY ODCINAJĄCY DO WLUTOWANIA — GRUPA B

Indeks	wymiar	cena netto	pak
0200.278	prosty 1/2"	15,92	20/100

Zawory zwrotne, bezpieczeństwa

ZAWÓR ZWROTNY DO BOJLERA — GRUPA B

Indeks	wymiar	cena netto	pak
0200.300	1/2"	11,80	20/200
0200.301	3/4"	19,66	10/100

Zawory spustowe

ZAWÓR SPUSTOWY Z KOŃCÓWKĄ NA WĄŻ I KORKIEM — GRUPA B

Indeks	wymiar/kolor	cena netto	pak
0200.135	1/2" niebieski +oring	13,94	20/200
0200.136	1/2" czerwony +oring	13,94	20/200
0200.137	1/2" niebieski	13,38	20/200
0200.138	1/2" czerwony	13,38	20/200
0200.139	3/4" czerwony	27,82	10/100

Głowice do zaworów termostatycznych

do wyczerpania zapasów

GŁOWICA TERMOSTATYCZNA - CRYSTAL COLOR — GRUPA W

Indeks	kolor	cena netto	pak
0300.016	RÓŻOWA	7,20	1/100
0300.018	FIOLETOWA	7,20	1/100

GŁOWICA TERMOSTATYCZNA **KIRA** — GRUPA B

Indeks	wymiar	cena netto	pak
0300.030	M30x1,5 czarna	21,84	1/100
0300.032	M30x1,5 biała	21,84	1/100

GŁOWICA TERMOSTATYCZNA — GRUPA B

Indeks	wymiar	cena netto	pak
0200.289	M30x1,5	23,58	1/100

GŁOWICA TERMOSTATYCZNA Z BLOKADĄ NASTAWY — GRUPA B

Indeks	wymiar	cena netto	pak
0200.286	M30x1,5	27,64	1/100

GŁOWICA TERMOSTATYCZNA — GRUPA B

Indeks	wymiar	cena netto	pak
0200.322	M30x1,5	20,88	1/100

GŁOWICA - **MERA TERM*** — GRUPA B

Indeks	wymiar	cena netto	pak
200.0892	GS 06 - 106C danfoss RTD-N, RTD-K, RTD	36,80	1

Zawory termostatyczne

ZAWÓR TERMOSTATYCZNY 1/2" — GRUPA B

Indeks	wymiar	cena netto	pak
0200.287	prosty	27,06	10/100

ZAWÓR TERMOSTATYCZNY 1/2" — GRUPA B

Indeks	wymiar	cena netto	pak
0200.288	kątowy	27,06	10/100

ZAWÓR TERMOSTATYCZNY 1/2"Z KOŃCÓWKĄ DO PEX — GRUPA B

zacisk pex ϕ16

Indeks	wymiar	cena netto	pak
0200.268	zasilający termostatyczny	31,98	10/100

ZAWÓR TERMOSTATYCZNY KĄTOWY 1/2" — GRUPA B

Indeks	wymiar	cena netto	pak
0200.260	lewy	31,40	10/100

ZAWÓR TERMOSTATYCZNY KĄTOWY 1/2" — GRUPA B

Indeks	wymiar	cena netto	pak
0200.261	prawy	31,40	10/100

Zestawy termostatyczne

ZESTAW TERMOSTATYCZNY PROSTY T-03 — GRUPA B

Indeks	wymiar	cena netto	pak
0200.323	prosty	58,66	1/50

ZESTAW TERMOSTATYCZNY KĄTOWY T-03 — GRUPA B

Indeks	wymiar	cena netto	pak
0200.324	kątowy	57,90	1/50

ZESTAW TERMOSTATYCZNY PROSTY — GRUPA B

Indeks	wymiar	cena netto	pak
0200.296	prosty	69,88	1/50

ZESTAW TERMOSTATYCZNY KĄTOWY — GRUPA B

Indeks	wymiar	cena netto	pak
0200.297	kątowy	68,90	1/40

ZESTAW TERMOSTATYCZNY Z GŁOWICĄ KIRA — GRUPA B

Indeks	wymiar	cena netto	pak
0300.082	kątowy	67,10	1/40

Zestawy termostatyczne

ZESTAW TERMOSTATYCZNY **OSIOWY** — GRUPA **B**

Indeks	kolor	rodzaj	cena netto	pak
0300.204	chrom	PRAWY	62,79**	1/20
0300.203	czarny		71,30**	1/20
0300.206	biały		138,22	1/20
0300.207	czarny **MAT**		67,10**	1/20
0300.210	chrom	LEWY	62,79**	1/20
0300.209	czarny		71,30**	1/20
0300.212	biały		138,22	1/20
0300.213	czarny **MAT**		67,10**	1/20

**cena netto ostateczna

Zawór termostatyczny

ZAWÓR TERMOSTATYCZNY ZESPOLONY-**1-OTWOROWY** — GRUPA **B**

Indeks	kolor	rodzaj	cena netto	pak
0300.330	chrom	PRAWY	156,52	1/12
0300.329	czarny		156,52	1/12
0300.332	biały		162,88	1/12
0300.333	czarny **MAT**		162,88	1/12
0300.339	chrom	LEWY	156,52	1/12
0300.338	czarny		156,52	1/12
0300.341	biały		162,88	1/12
0300.342	czarny **MAT**		162,88	1/12

KOMPLET MASKUJĄCY ZESPOLONY — GRUPA **B**

Indeks	kolor	cena netto	pak
0300.120	chrom	32,54	1/40
0300.119	czarny	32,54	1/40
0300.122	biały	32,92	1/40
0300.123	czarny **MAT**	32,92	1/40

ZESTAW TERMOSTATYCZNY KĄTOWY COMBO — GRUPA **B**

Indeks	kolor	cena netto	pak
0300.315	chrom	126,70	1/20
0300.314	czarny	65,61**	1/20
0300.317	biały	137,16	1/20
0300.318	czarny **MAT**	137,16	1/20

**cena netto ostateczna

KOMPLET MASKUJĄCY — GRUPA **B**

Indeks	kolor	cena netto	pak
0300.125	chrom	24,18	1/40
0300.124	czarny	24,18	1/40
0300.127	biały	25,36	1/40
0300.128	czarny **MAT**	25,36	1/40

ZESTAW TERMOSTATYCZNY PROSTY COMBO — GRUPA **B**

Indeks	kolor	cena netto	pak
0300.217	biały	133,16	1/20
0300.218	czarny **MAT**	133,16	1/20

ZŁĄCZKA 15 (KPL - 2 SZT.) — GRUPA **B**

Indeks	kolor	cena netto	pak
0300.115	chrom	15,64	1/150
0300.114	czarny	15,64	1/150
0300.117	biały	15,64	1/150
0300.118	czarny **MAT**	15,64	1/150

Zawory odpowietrzające automatyczne, ręczne

GOSHE PN 10

ODPOWIETRZNIK AUTOMATYCZNY 1/2" MOSIĘŻNY — GRUPA B

Indeks		cena netto	pak
0200.291**	prosty	16,54	1/100

ODPOWIETRZNIK NA KLUCZYK — GRUPA B

Indeks	wymiar	cena netto	pak
0200.305	1/2"	2,80	10/1000
0200.304	kluczyk metalowy	0,86	1/100

ODPOWIETRZNIK AUTOMATYCZNY 1/2" MOSIĘŻNY — GRUPA B

Indeks		cena netto	pak
0200.292*	niski	18,16	1/120

ODPOWIETRZNIK RĘCZNY — GRUPA B

Indeks	wymiar	cena netto	pak
0200.306	1/2"	4,62	10/500

ODPOWIETRZNIK AUTOMATYCZNY 1/2" CHROMOWANY — GRUPA B

Indeks		cena netto	pak
0200.290**	prosty	16,98	1/100

KOREK Z ORINGIEM — GRUPA B

Indeks	wymiar	cena netto	pak
0200.310	1/2"	2,36	10/1000

ODPOWIETRZNIK AUTOMATYCZNY 1/2" MOSIĘŻNY — GRUPA B

Indeks	wymiar	cena netto	pak
0200.299*	kątowy	14,80	1/100

ODPOWIETRZNIK AUTOMATYCZNY **FLAMCO FLEXVENT** 1/2" — GRUPA B

Indeks		cena netto	pak
200.533**	mosiądz	31,43	1/50

* bez zaworu stopowego
** z zaworem stopowym

ZAWÓR STOPOWY 1/2" MOSIĘŻNY — GRUPA B

Indeks	wymiar	cena netto	pak
0200.298	1/2"/1/2"	4,80	10/50

ODPOWIETRZNIK GRZEJNIKA 1" — GRUPA B

Indeks	wymiar	cena netto	pak
0200.294	lewy	19,46	1/100
0200.295	prawy	19,46	1/100

CALEFFi

REDUKTOR CIŚNIENIA Z MANOMETREM — GRUPA N

Indeks	wymiar	cena netto	pak
601.301	3/4"	cena na zapytanie	1

ODPOWIETRZNIK AUTOMATYCZNY 1/2" — GRUPA N

Indeks	wymiar	cena netto	pak
603.012	1/2"	cena na zapytanie	25

Zawór termostatyczny mieszajacy 1" (G) — GRUPA C

Indeks	wymiar	cena netto	pak
0400.935	kvs 2,5 temp. 20-45 °C	137,58	1
0400.936	kvs 3,8 temp. 23-43°C	206,40	1

GRUPA POMPOWA — GRUPA C

Indeks		cena netto	pak
401.700	**HK20** Wilo Yonos Para 15/6 bez podmieszania (10084151)	1 374,90	1

401.701	**HKM20** 6.3 Wilo Yonos Para 15/6 kpl. z zaworem 3-drożnym i siłownikiem (10084148)	1 765,29	1

ROZDZIELACZ VB20 — GRUPA C

Indeks		cena netto	pak
401.710	**2-** obwodowy (10077395)	923,57	1

401.711	**3-** obwodowy (10077396)	1 324,14	1

SPRZĘGŁO HYDRAULICZNE — GRUPA C

Indeks		cena netto	pak
401.720	HW-Q20-1 (10082260)	740,88	1

ZAWÓR BEZPIECZEŃSTWA - WATTS — GRUPA B

Indeks	wymiar	cena netto	pak
210.101	1/2" 1,5 bar	33,63	40
210.1011	1/2" 2,0 bar	46,14	40
210.102	1/2" 2,5 bar	33,63	40
210.103	1/2" 3,0 bar	33,63	40
210.104	1/2" 4,0 bar	33,63	40
210.106	1/2" 6,0 bar	33,63	40
210.107	1/2" 8,0 bar	33,63	40
210.108	1/2" 10,0 bar	33,63	40
210.111	3/4" 1,5 bar	51,07	40
210.1111	3/4" 2,0 bar	52,28	40
210.112	3/4" 2,5 bar	51,07	40
210.113	3/4" 3,0 bar	51,07	40
210.114	3/4" 4,0 bar	51,07	40
210.116	3/4" 6,0 bar	51,07	40
210.117	3/4" 8,0 bar	51,07	40
210.118	3/4" 10,0 bar	51,07	40
210.119	1" 2,5 bar	155,66	40
210.120	1" 3,0 bar	155,66	40
210.1201	1" 4,0 bar	155,66	40
210.121	1" 6,0 bar	155,66	40
210.1291	1 1/4" 3,0 bar	201,76	40
210.1290	1 1/4" 4,0 bar	201,76	40
210.122	1 1/4" 6,0 bar	201,76	40

REDUKTOR CIŚNIENIA DVR/N - WATTS — GRUPA N

Indeks	wymiar	cena netto	pak
601.310	1/2"	269,78	1
601.311	3/4"	330,25	1
601.312	1"	438,10	1
601.313	1 1/4"	796,76	1

Zawory mieszające

ZAWÓR MIESZAJĄCY AQUAMIX - WATTS — GRUPA C

Indeks	wymiar	cena netto	pak
213.005	25-50C 3/4"	335,32	1
213.006	25-50C 1"	363,76	1
213.010	32-50C 3/4"	286,96	1

ZABEZPIECZENIE TERMICZNE STS 20 - WATTS — GRUPA N

Indeks		cena netto	pak
601.320	kapilara 1300, 97°C	430,86	1

Pompy

POMPA CYRKULACYJNA LFP — GRUPA C

Indeks	wymiar	cena netto	pak
400.151	15Pwr14c ERGA	cena na zapytanie	1

POMPA LFP PCO W — GRUPA C

Indeks	wymiar	cena netto	pak
400.155	25/40	cena na zapytanie	1
400.156	25/60		1

KPL. ŚRUBUNKÓW DO POMPY (ŻELIWNE-CZARNE) — GRUPA A

B 353

Indeks	wymiar	cena netto	pak
0400.001	1"	25,16	50
0300.999	1 1/4"	29,32	40

KPL. ŚRUBUNKÓW DO POMPY STALOWE — GRUPA A

Indeks	wymiar	cena netto	pak
400.001	1"	12,30	1

KPL. ŚRUBUNKÓW DO POMPY (MOSIĄDZ) — GRUPA C

Indeks	wymiar	cena netto	pak
704.001	3/4"	36,83	1
704.000	1"	54,82	1
704.002	1 1/4"	65,05	1

ELEKTRONICZNE POMPY OBIEGOWE

GFT Xtreme

Indeks	Wymiary (mm)	H(m)*	Cena netto	Opak.
0400.010	25/180	4|6	428,55	1/4
0400.011	25/130	4|6	425,55	1/4

- medium: woda;
- maksymalny przepływ: 2800 l/h lub 3600 l/h;
- pobór mocy Pl (W): 3,8-35;
- napięcie zasilania: 230V 50 Hz;
- poziom ciśnienia akustycznego: <43 dB (A);
- rodzaj ochrony: IP42;
- klasa cieplna: TF 110;
- temperatura otoczenia: 0°C do 40°C;
- temperatura medium: 5°C do 110°C;
- maksymalne ciśnienie robocze: 10 bar.
- współczynnik efektywności energetycznej (EEI):≤0,20;

•DWUZAKRESOWA pompa Xtreme umożliwia pracę w trybie 4 m lub 6 m wysokości podnoszenia.
•Funkcja AUTO Smart Adapt optymalizuje pracę pompy, dostosowując ją do aktualnych warunków w instalacji grzewczej lub wodnej. Prowadzi to do oszczędności energii i wygody użytkowania.
•7 trybów pracy manualnej.
•Praca w trybie nocnym.
•Pompa wyposażona w wyświetlacz wskazujący chwilowe zużycie energii i wybrane nastawy pracy.
•Funkcja autoodpowietrzania zapewnia długotrwałą i prawidłową pracę pompy.
•Automatyczny rozruch wirnika.
•Izolacja w komplecie.

GFT Xcompaq

Indeks	Wymiary (mm)	H(m)*	Cena netto	Opak.
0400.040	25/180	4	414,29	1/8
0400.042	25/180	6	428,57	1/8
0400.044	25/130	6	428,57	1/8
0400.046	25/180	8	528,57	1/8

- medium: woda;
- napięcie zasilania: 230V 50-60 Hz;
- pobór mocy Pl 0N): 3,8-35;
- poziom ciśnienia akustycznego: <45 dB(A);
- rodzaj ochrony: IP42;
- klasa cieplna: TF 110;
- temperatura otoczenia: 0°C do 40 °C;
- temperatura medium: +2°C -+110 C
- maksymalne ciśnienie robocze: 10 bar
- współczynnik efektywności energetycznej (EEI): 40 i 60 EEI ≤0,20; 80 EEI ≤0,21

•Ergonomiczna pompa o niedużych wymiarach umożliwiająca montaż w ograniczonych przestrzeniach.
•Funkcja AUTO Smart Adapt optymalizuje prace pompy, dostosowując ją do aktualnych warunków w instalacji grzewczej lub wodnej.Prowadzi to do oszczędności energii i wygody użytkowania.
•7 trybów pracy manualnej.
•Praca w trybie nocnym.
•Pompa wyposażona w wyświetlacz wskazujący chwilowe zużycie energii i wybrane nastawy pracy.
• Funkcja autoodpowietrzania zapewnia długotrwałą prawidłową pracę pompy.
•Automatyczny rozruch wirnika.
•Izolacja w komplecie.

ELEKTRONICZNE POMPY OBIEGOWE

GFT Xprime

Indeks	Wymiary (mm)	H(m)*	Cena netto	Opak.
0400.050	25/180	6	278,50	1/8
0400.052	25/180	8	285,50	1/8

- medium: woda;
- napięcie zasilania: 230V 50-60 Hz;
- pobór mocy Pl 0N): 5-65;
- rodzaj ochrony: IP44;
- klasa cieplna: TF 110;
- poziom ciśnienia akustycznego: <45 dB(A);
- temperatura otoczenia: 0°C do 40°C;
- temperatura medium: +2°C-+170°C;
- maksymalne ciśnienie robocze: 10 bar;
- współczynnik efektywności energetycznej (EEI): 60 EEI ≤0,20; 80 EEI ≤0,21

•Pompa z kablem PWM, który pozwala na regulację prędkości obrotowej pompy za pomocą sygnału elektrycznego. Sygnał PWM steruje pracą silnika pompy, wpływa to na moc dostarczanq do pompy i w konsekwencji wydajność.
•Funkcja AUTO Smart Adapt optymalizuje pracę pompy, dostosowując ją do aktualnych warunków w instalacji grzewczej lub wodnej. Prowadzi to do oszczędności energii i wygody użytkowania.
•7 trybów pracy manualnej.
•Praca w trybie nocnym.
•Funkcja autoodpowietrzania zapewnia długotrwałą prawidłową pracę pompy.
•Automatyczny rozruch wirnika.
•Izolacja w komplecie.

GFT Xwave CWU

Indeks	Wymiary (mm)	H(m)*	Cena netto	Opak.
0400.026	15/180	1,5	407,14	1/12

- medium: woda;
- napięcie zasilania: 230V 50-60 Hz;
- gwint przyłączeniowy 1/2";
- pobór mocy Pl 0N): 9;
- poziom ciśnienia akustycznego:< 45 dB (A);
- rodzaj ochrony: IP44;
- klasa cieplna: TF 95;
- temperatura medium: +2°C -+70°C;
- maksymalne ciśnienie robocze: 10 bar.

•Mosiężny korpus.
•Funkcja rozruchu po postoju.
•Produkt z atestem PZH.
•Tryb odpowietrzenia.
•Płynna regulacja pracy.
•Pokrętło do regulacji obrotów.

APM 32/80

Indeks	Wymiary (mm)	H(m)*	Cena netto	Opak.
0400.005	32/180	8	542,85	1/4

SPRAWDZONA GOSHE MARKA

SPRAWDZONA GOSHE MARKA

MODUŁY MIESZAJĄCE z pompą

GFT GOSHE FUTURE TECH

Xtreme

Pompa dwuzakresowa: 4 m lub 6 m

indeks	kvs (m³/h)	cena netto	parametry pompy
0401.606	2,5	854,00	25-4|6 L130
0401.607	3,8	1074,00	

Xprime

Kabel PWM: sterowanie pompą

indeks	kvs (m³/h)	cena netto	parametry pompy
0401.609	2,5	804,00	25-6 L130
0401.610	3,8	1024,00	

Xcompaq

Kompaktowa budowa

indeks	kvs (m³/h)	cena netto	parametry pompy
0401.604	2,5	854,00	25-6 L130
0401.605	3,8	1074,00	

DANE TECHNICZNE

- przyłącza do instalacji: gwint 1”
- przyłącza do rozdzielacza: gwint 1”
- temperatura pracy: max 90°C
- ciśnienie pracy: max 5 bar
- rozstaw: 235 mm

ZASTOSOWANIE

Do tłoczenia wody w instalacjach grzewczych.
Montaż wykonuje się między źródłem ciepła a rozdzielaczem ogrzewania podłogowego. Mieszacz przygotowuje czynnik grzewczy o odpowiedniej temperaturze i przekazuje go do poszczególnych obwodów instalacji grzewczej.

ELEMENTY MODUŁÓW

- korpus: mosiądz
- w zestawie:
  - zawór termostatyczny mieszający Goshe: kvs 2,5 m³/h lub 3,8 m³/h
  - elektroniczna pompa GFT: Xtreme, Xcompaq lub Xprime
- termometr: Ø40, 0-120 °C
- odpowietrznik ręczny
- nyple przyłączeniowe, wyposażone w gruby oring uszczelniający z EPDM

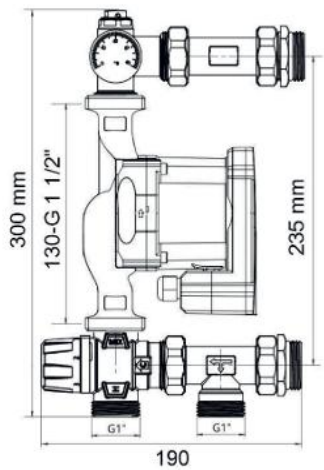

SPRAWDZONA GOSHE MARKA

GRUPY POMPOWE z pompą Xprime

GFT GOSHE FUTURE TECH

GFT Xp-Basic

Obieg bezpośredni bez zmiany temperatury

indeks	kvs (m³/h)	cena netto	parametry pompy
0401.501	6,5	854,30	25-6 L130

- Zawór odcinający z termometrem i półśrubunkiem – 2 szt
- Zawór odcinający z półśrubunkiem – 1 szt
- Króciec powrotny – 1 szt
- Izolacja
- Pompa GFT

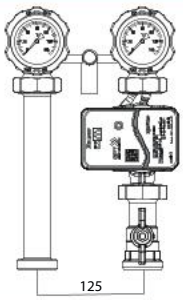

GFT Xp-ZM

Regulacja temperatury - siłownik z zaworem mieszającym

indeks	kvs (m³/h)	cena netto	parametry pompy
0401.511	5,5	1085,00	25-6 L130

- Zawór odcinający z termometrem i półśrubunkiem – 2 szt
- Zawór odcinający z półśrubunkiem – 1 szt
- Króciec powrotny – 1 szt
- Izolacja
- Pompa GFT
- Zawór mieszający EMIX
- Siłownik EMIX

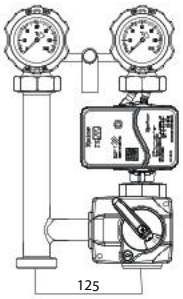

GFT Xp-ZT

Regulacja temperatury - zawór termostatyczny mieszający

indeks	kvs (m³/h)	cena netto	parametry pompy
0401.521	2,5	1056,90	25-6 L130

- Zawór odcinający z termometrem i półśrubunkiem – 2 szt
- Zawór odcinający z półśrubunkiem – 1 szt
- Króciec powrotny – 1 szt
- Izolacja
- Pompa GFT
- Zawór termostatyczny mieszający

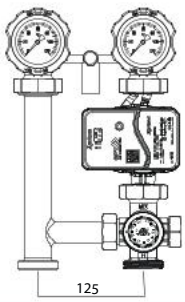

ROZDZIELACZ RGP

GFT GOSHE FUTURE TECH

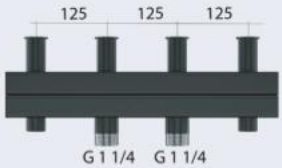

indeks	obw.	cena netto
0401.550	2	455,40
0401.570	3	637,90

ROZDZIELACZE

ZE STALI NIERDZEWNEJ

Indeks	Cena	ilość sekcji	L (mm)	gr. (mm)	przepływ rotametru l/min	ilość (m/d)
0331.210	224,20	2	130	1,60	0-2,5	1/5
0331.211	286,20	3	180			
0331.212	348,70	4	230			
0331.213	410,80	5	280			
0331.214	473,10	6	330			
0331.215	535,80	7	380			
0331.216	597,90	8	430			
0331.217	660,40	9	480			
0331.218	722,60	10	530			
0331.219	785,10	11	580			1/4
0331.220	850,50	12	630			
0331.221	905,80	13	680			
0331.222	962,50	14	730			
0331.223	1019,10	15	780			
0331.224	1075,70	16	830			

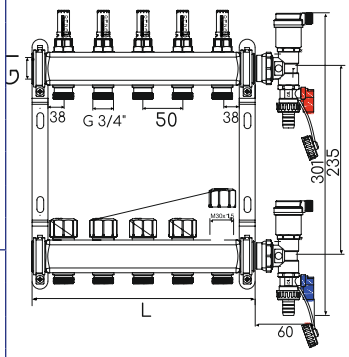

MOSIĘŻNE

Indeks	Cena	ilość sekcji	L (mm)	gr. (mm)	przepływ rotametru l/min	ilość (m/d)
0330.562	291,16	2	100	1,60	0-2,5	1/5
0330.563	377,54	3	150			
0330.564	458,68	4	200			
0330.565	539,30	5	250			
0330.566	619,92	6	300			
0330.567	700,54	7	350			
0330.568	781,06	8	400			
0330.569	861,68	9	450			
0330.570	942,30	10	500			
0330.571	1022,82	11	550			1/4
0330.572	1103,48	12	600			
0330.573	1107,69	13	650			
0330.574	1182,24	14	730			
0330.575	1258,94	15	750			
0330.576	1387,00	16	800			

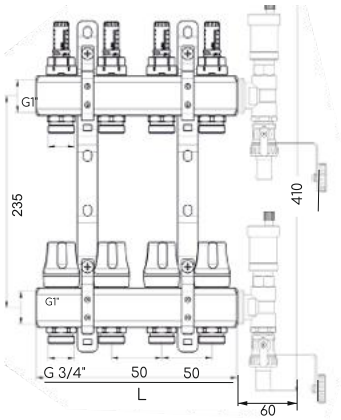

DANE TECHNICZNE	SKŁAD ZESTAWU KOMPLETNEGO	ZALETY
• maks. ciśnienie pracy 0,6 MPa • maks. temp. pracy 70°C • media robocze: ciepła, zimna woda • materiał: - belka: stal nierdzewna AISI 304 - nyple, trójnik mosiądz cw617 • wyposażone w gumowe tłumiki drgań • przyłącza rozdzielacza: G 1" • przyłacza nypla: G 3/4"	• dwie belki stalowe • dwa uchyty • dwa zestawy: odpowietrzająco - spustowe • rotametry • zawory termostatyczne	• równomierny rozkład temperatury w ogrzewanym pomieszczeniu • oszczędność energii **ZASTOSOWANIE** • do rozdzielania czynnika grzewczego na poszczególne sekcje w instalacji ogrzewania podłogowego

Rozdzielacz do C.O.

ROZDZIELACZ MOSIĘŻNY - KOMPLET (ROZSTAW 50) — GRUPA B

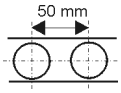

Indeks	wymiar	cena netto	pak
0330.302	2-obwodowy	91,85	1
0330.303	3-obwodowy	131,57	1
0330.304	4-obwodowy	164,70	1
0330.305	5-obwodowy	197,90	1
0330.306	6-obwodowy	233,20	1
0330.307	7-obwodowy	266,70	1
0330.308	8-obwodowy	300,20	1
0330.309	9-obwodowy	333,67	1
0330.310	10-obwodowy	367,17	1
0330.311	11-obwodowy	400,58	1
0330.312	12-obwodowy	434,14	1
0330.313	13-obwodowy	447,00	1

ROZDZIELACZ PODŁOGOWY - KOMPLET (CHROM) (GOSHE) — GRUPA B

Indeks	wymiar	cena netto	pak
0330.500	2-obwodowy	164,78**	1
0330.501	3-obwodowy	213,98**	1
0330.503	5-obwodowy	213,98**	1
0330.509	11-obwodowy	305,21**	1

do wyczerpania zapasów

ROZDZIELACZ Z WKŁADKAMI MANUALNYMI **MM** - KOMPLET (GOSHE) — GRUPA B

Indeks	wymiar	cena netto	pak
0331.291	3-obwodowy	193,44**	1

rozstaw 235 mm

**cena netto ostateczna

* 2 korki, 2 belki, 2 uchwyty

** inny dostawca

Akcesoria do rozdzielaczy

Wkładka termostatyczna do rozdzielacza kpl. — GRUPA B

Indeks	wymiar	cena netto	pak
0330.580	3/4"	21,08	1

Wkładka termostatyczna do rozdzielacza (bez nypla i pokrętła) — GRUPA B

Indeks	wymiar	cena netto	pak
0330.586	3/4"	11,62	1

SIŁOWNIK DO ROZDZIELACZA (G) — GRUPA B

Indeks	wymiar	cena netto	pak
0331.130	M30 x 1,5	42,85	1

TRÓJNIK DO ROZDZIELACZA — GRUPA B

Indeks	wymiar	cena netto	pak
607.190	1/2"x1"x1/2"	14,84	1

AKCESORIA DO ROZDZIELACZY — GRUPA B

Indeks	wymiar	cena netto	pak
331.114	korek	6,42	1
331.113	nypel 1/2"x3/4"	4,90	1

ROTAMETR - WSKAŹNIK PRZEPŁYWU Z NYPLEM (G) — GRUPA B

Indeks	wymiar	cena netto	pak
0330.592	1/2" SS	23,30	1
0330.593	1/2" mosiądz	23,30	1

Grupy bezpieczeństwa INOX

GRUPA BEZPIECZEŃSTWA — GRUPA C

Indeks		cena netto	pak
0210.556	1,5 bar	149,36	1
0210.557	2,5 bar	149,36	1
0210.558	3,0 bar	149,36	1
0210.559	6,0 bar	149,36	1

GRUPA BEZPIECZEŃSTWA - Z ZAWOREM STOPOWYM — GRUPA C

Indeks		cena netto	pak
0210.550	1,5 bar	178,64	1
0210.551	2,5 bar	178,64	1
0210.552	3,0 bar	178,64	1
0210.553	6,0 bar	178,64	1

GRUPA BEZPIECZEŃSTWA STALOWA - UZBROJONA — GRUPA C

Indeks		cena netto	pak
210.146	3 bar	99,30	1
210.136	6 bar	99,30	1
210.137	1,5 bar	104,27	1
210.135	2,5 bar	104,27	1

ZAWÓR STOPOWY DO NACZYNIA PRZEPONOWEGO — GRUPA B

Indeks	wymiar	cena netto	pak
0210.570	3/4"	28,42	1

Wymienniki płytowe

IZOLACJA WYMIENNIKA — GRUPA C

Indeks	wymiar	cena netto	pak
0350.660	B3 20,30	136,08	1
0350.661	B3 40, 50	170,10	1

WYMIENNIK PŁYTOWY - GOSHE — GRUPA C

Indeks	wymiar	cena netto	pak
0350.620	1'20 kw	580,04	1
0350.630	1'30 kw	747,20	1
0350.640	1'40 kw	914,34	1
0350.650	1'50 kw	1082,74	1
0350.655	1'70 kw	1407,56	1

Siłowniki

SIŁOWNIK DO ZAWORU MIESZAJĄCEGO — GRUPA N

Indeks	wymiar	cena netto	pak
211.051	MP10-230 womix (140sek/90st)	Cena na zapytanie	1

SIŁOWNIK DO ZAWORU MIESZAJĄCEGO - **GOSHE** — GRUPA C

Indeks	wymiar	cena netto	pak
0350.504	EMIX 401	248,80	1/18

Zawory różnicowe

ZAWÓR RÓŻNICOWY - **TECH-POL** — GRUPA B

Indeks	wymiar	cena netto	pak
210.151	1″	69,56	1
210.152	1 1/4″	79,56	1
210.153	1 1/2″	93,64	1
210.154	2″	110,48	1

ZAWÓR RÓŻNICOWY - **GOSHE** — GRUPA B

Indeks	wymiar	cena netto	pak
0460.400	1″	34,56	1/24
0460.401	1 1/4″	37,80	1/18
0460.402	1 1/2″	48,12	1/16
0460.403	2″	60,74	1/12

ZAWÓR MIESZAJĄCY GWINTOWANY EMIX - **GOSHE** — GRUPA C

Indeks	wymiar	cena netto	pak
0360.325	3-drogowy DN 25, gw	106,62	1/12
0360.332	3-drogowy DN 32, gw	129,92	1/12
0360.425	4-drogowy DN 25, gw	129,58	1/12
0360.432	4-drogowy DN 32, gw	145,20	1/9

ZAWÓR MIESZAJĄCY GWINTOWANY — GRUPA N

Indeks	wymiar	cena netto	pak
211.001	3-drogowy DN 20, gw	Cena na zapytanie	1
211.006	3-drogowy DN 40, gw		1
211.007	3-drogowy DN 50, gw		1
211.010	4-drogowy DN 20, gw		1
211.015	4-drogowy DN 40, gw		1
211.016	4-drogowy DN 50, gw		1

Sterowniki, regulatory, termostaty

TERMOSTAT PRZYLGOWY — GRUPA C

Indeks	wymiar	cena netto	pak
400.527	T80	58,50	1

STEROWNIK DO POMPY **CO** — GRUPA C

Indeks	wymiar	cena netto	pak
400.260	SP-100	118,94	1/40
400.263	**SP-101W ANTYSTOP DO POMPY CO I CWU**	185,56	1/40

REGULATOR CIĄGU KOMINOWEGO REGULUS — GRUPA C

Indeks	wymiar	cena netto	pak
601.803	3/4″ montaż pion lub poziom	114,00	1

ZAWÓR DBV1 - REGULUS — GRUPA N

Dochładzający dwudrogowy zawór termostatyczny

Indeks	wymiar	cena netto	pak
601.315	3/4″ przeznaczony do ochrony źródła ciepła centralnego ogrzewania przed przegrzaniem	562,00	1

Czujniki

CZUJNIK CZADU KIDDE — GRUPA B

Indeks		cena netto	pak
209.110	czadu bez wyświetlacza K5CO	98,08	1
209.111	czadu z wyświetlaczem K5DCO	113,30	1
209.108	czujnik czadu 2030-DCR bez wyświetlacza	85,00	1
209.109	czujnik czadu FCO-850 WF wersja Wi-Fi	110,00	1

CZUJNIK GAZU MTG-3000H — GRUPA B

Indeks	wymiar	cena netto	pak
209.120	KABEL	111,46	1

CZUJNIK DYMU KIDDE 2030-DSR — GRUPA B

Indeks	wymiar	cena netto	pak
209.006		60,00	1

Armatura pomiarowa

GOSHE

MANOMETR 63 MM RADIALNY — GRUPA B

przyłącze G 1/4"

Indeks	zakres wskazań	cena netto	pak
0705.306	0-1 bar	14,80	1/100
0705.308	0-1,6 bar	14,80	1/100
0705.310	0-2,5 bar	14,80	1/100
0705.312	0-4 bar	14,80	1/100
0705.316	0-6 bar	14,80	1/100
0705.318	0-10 bar	14,80	1/100
0705.324	0-16 bar	14,80	1/50

MANOMETR 63 MM AXIALNY — GRUPA B

przyłącze G 1/4"

Indeks	zakres wskazań	cena netto	pak
0705.305	0-1 bar	15,62	1/100
0705.307	0-1,6 bar	15,62	1/100
0705.309	0-2,5 bar	15,62	1/100
0705.311	0-4 bar	15,62	1/100
0705.315	0-6 bar	15,62	1/100
0705.319	0-10 bar	15,62	1/100
0705.323	0-16 bar	15,62	1/100

MANOMETR 100 MM RADIALNY — GRUPA B

przyłącze M20x1,5

Indeks	zakres wskazań	cena netto	pak
0705.369	0-1,6 bar	32,22	1/50
0705.370	0-1 bar	32,22	1/50
0705.371	0-2,5 bar	32,22	1/50
0705.372	0-4 bar	32,22	1/50
0705.375	0-6 bar	32,22	1/50
0705.376	0-10 bar	32,22	1/50
0705.377	0-16 bar	32,22	1/50

TERMOMANOMETR 80 MM — GRUPA B

przyłącze G 1/2"

Indeks	zakres wskazań	cena netto	pak
0705.351	1-4 bar, 0-120°C axialny	36,50	1/60
0705.353	1-6 bar, 0-120°C axialny	36,50	1/60
0705.350	1-4 bar, 0-120°C radialny	36,50	1/60
0705.352	1-6 bar, 0-120°C radialny	36,50	1/60

MANOMETR 50 MM RADIALNY (DO REDUKTORA CIŚNIENIA) — GRUPA B

przyłącze G 1/4"

Indeks	zakres wskazań	cena netto	pak
0705.390	0-10 bar	14,04	1/1

TERMOMETR PROSTY — GRUPA B

Indeks	wymiar	cena netto	pak
400.201*	1/2"	21,10	1/50
400.202*	3/4"	24,58	1/50

TERMOMETR 63 MM — GRUPA B

przyłącze G 1/2"

Indeks	zakres wskazań	cena netto	pak
0705.330	Opaskowy 0-120 °C	17,90	1/100

TERMOMETR TB-100 - AXIALNY — GRUPA B

przyłącze G 1/2"

Indeks	zakres wskazań	cena netto	pak
0705.340	0-120 °C	31,66	2/50

TERMOMETR 63 MM — GRUPA B

przyłącze G 1/2"

Indeks	zakres wskazań	cena netto	pak
0705.332	Radialny 0-120 °C	29,34	2/100

TERMOMETR 63 MM — GRUPA B

przyłącze G 1/2"

Indeks	zakres wskazań	cena netto	pak
0705.331	Axialny 0-120 °C	16,18	1/150
0705.333	Axialny **L-70** 0-120 °C	18,76	1/150

TERMOMETR 40 MM — GRUPA B

przyłącze G 1/4"

Indeks	zakres wskazań	cena netto	pak
0705.327	**Axialny** 0-120 °C	13,70	1/100

REDUKCJA DO MANOMETRU — GRUPA B

Indeks	wymiar	cena netto	pak
607.401	1/2"×1/4"'	3,89	10
607.420	1/2"×M12 x1,5	3,93	10
607.402	1/2"×M20 x1,5	5,44	10

* inny producent

Armatura gazowa

GOSHE

ZAWÓR GAZOWY — GRUPA B

Indeks	wymiar	cena netto	pak
200.138*	3/8"	23,92	1
0408.401	1/2"	22,34	20/120
0408.402	3/4"	33,00	20/80
0408.403	1"	50,14	12/48
0408.404	1 1/4"	84,48	4/24
0408.405	1 1/2"	120,18	4/24
0408.406	2"	192,18	4/24

ZAWÓR GAZOWY WZ — GRUPA B

Indeks	wymiar	cena netto	pak
0408.451	1/2"	23,42	20/120
0408.452	3/4"	34,26	20/80
0408.453	1"	53,18	12/48

PRZYŁĄCZE ELASTYCZNE DO GAZU WW — GRUPA B

Indeks	wymiar	cena netto	pak
0410.510	L-500	45,38	1/25
0410.511	L-750	58,66	1/25
0410.512	L-1000	62,14	1/25
0410.513	L-1250	72,38	1/20
0410.514	L-1500	80,34	1/20
0410.515	L-2000	176,69	1/20

FILTR OSADNIKOWY DO GAZU — GRUPA B

Indeks	wymiar	cena netto	pak
200.190*	1/2"	23,42	12/196
200.191*	3/4"	34,32	9/72
200.192*	1"	50,74	6/48
200.114*	1 1/4"	cena na zapytanie	1/4
200.115*	1 1/2"		1/2
200.116*	2"		1/2

PRZYŁĄCZE ELASTYCZNE DO GAZU Z KOLANEM — GRUPA B

Indeks	wymiar	cena netto	pak
0410.550	L-500	65,32	1/25
0410.551	L-750	79,10	1/25
0410.552	L-1000	96,56	1/25
0410.553	L-1250	105,14	1/20
0410.554	L-1500	116,70	1/20
0410.555	L-2000	141,88	1/20

PRZYŁĄCZE ELASTYCZNE DO GAZU WZ — GRUPA B

Indeks	wymiar	cena netto	pak
0410.530	L-500	45,38	1/25
0410.531	L-750	58,66	1/25
0410.532	L-1000	62,14	1/25
0410.533	L-1250	72,38	1/20
0410.534	L-1500	80,34	1/20
0410.535	L-2000	99,90	1/20

* inny producent

Akcesoria propan-butan

WĄŻ DO PROPAN-BUTAN — GRUPA B

Indeks	wymiar	cena netto	pak
610.110	wąż Ø9 25m	79,60	1

ZESTAW DO PODŁĄCZENIA KUCHENKI GAZOWEJ (BRADAS) — GRUPA B

Indeks	wymiar	cena netto	pak
610.116	-wąż 1 m, -opaska, -złączka prosta, -reduktor	41,00	1

REDUKTOR CIŚNIENIA — GRUPA B

Indeks	wymiar	cena netto	pak
610.115	do kuchenki turystycznej	24,00	1
610.111	do butli gazowej	22,11	1/60

Złączki żeliwne

GOSHE

KOLANKO REDUKCYJNE WW — GRUPA A

G90R

Indeks	wymiar	cena netto	pak
0450.005	3/4"×1/2"	7,28	10/120
0450.006	1"×1/2"	10,36	10/60/120
0450.007	1"×3/4"	15,10	10/60/120
0450.008	1 1/4"×1"	16,72	35/70

KOLANKO REDUKCYJNE WZ — GRUPA A

G92R

Indeks	wymiar	cena netto	pak
0450.050	3/4"×1/2"	11,78	10/100
0450.052	1"×3/4"	14,14	10/40/100

KOLANKO WW — GRUPA A

G90

Indeks	wymiar	cena netto	pak
0450.021	3/8"	4,72	10/300
0450.022	1/2"	4,24	10/170
0450.023	3/4"	6,12	10/130
0450.024	1"	9,42	10/80/100
0450.025	1 1/4"	15,08	35/70
0450.026	1 1/2"	20,54	25/50
0450.027	2"	28,26	25
0450.028	2 1/2"	49,46	12
0450.029	3"	110,90	

KOLANKO WZ — GRUPA A

G92

Indeks	wymiar	cena netto	pak
0450.040	3/8"	5,18	10/260
0450.041	1/2"	4,72	10/230
0450.042	3/4"	6,84	10/150
0450.043	1"	10,14	10/80
0450.044	1 1/4"	17,66	25/45
0450.045	1 1/2"	21,68	20/40
0450.046	2"	30,62	10/20
0450.047	2 1/2"	68,30	6/12
0450.048	3"	106,00	10

TRÓJNIK — GRUPA A

G130

Indeks	wymiar	cena netto	pak
0450.070	3/8"	5,90	10/500
0450.071	1/2"	5,42	10/100
0450.072	3/4"	7,78	10/90
0450.073	1"	12,26	10/30/60
0450.074	1 1/4"	18,36	18/136
0450.075	1 1/2"	23,56	12/24
0450.076	2"	35,34	24
0450.077	2 1/2"	75,38	4/8
0450.078	3"	98,92	8

TRÓJNIK REDUKCYJNY — GRUPA A

G130R

Indeks	wymiar	cena netto	pak
0450.080	3/4"x1/2"	9,66	10/90
0450.081	1"x1/2"	14,84	10/60
0450.082	1"x3/4"	14,84	10 /50
0450.084	1 1/4"x1/2"	22,38	10 /30/60
0450.085	1 1/4"x3/4"	22,38	50
0450.086	1 1/4"x1"	22,38	50/25
0450.087	1 1/2"x1/2"	28,26	20/40
0450.088	1 1/2"x3/4"	28,26	20/40
0450.089	1 1/2"x1"	28,26	20/40
0450.090	1 1/2"x1 1/4"	28,26	15/30
0450.091	2"x1/2"	40,04	30
0450.092	2"x3/4"	40,04	12/24
0450.093	2"x1"	40,04	12/24
0450.094	2"x1 1/4"	40,04	12/24
0450.095	2"x1 1/2"	40,04	12/24
0450.096	2 1/2"x2"	82,44	15
0450.097	2 1/2"x1 1/4"	82,44	12
0450.098	2 1/2"x1 1/2"	82,44	12
0450.104	3"x2"	121,54	12

ŚRUBUNEK PŁASKI WZ — GRUPA A

G331D

Indeks	wymiar	cena netto	pak
0450.261	1/2"	16,96	10/80
0450.262	3/4"	21,90	10/70
0450.263	1"	26,85	10/50
0450.264	1 1/4"	38,86	20/40
0450.265	1 1/2"	48,52	15/30
0450.266	2"	65,48	10/20

ŚRUBUNEK PŁASKI (Z USZCZELKĄ) — GRUPA A

G330D

Indeks	wymiar	cena netto	pak
0450.250	3/8"	14,60	10/120
0450.251	1/2"	13,90	10/80
0450.252	3/4"	17,80	10/60
0450.253	1"	20,96	10/30/60
0450.254	1 1/4"	29,44	20/40
0450.255	1 1/2"	39,10	15/30
0450.256	2"	56,06	10/20
0450.257	2 1/2"	100,58	10
0450.258	3"	153,10	10

KOMPLET ŚRUBUNKÓW DO POMPY (ZELIWNE - CZARNE) — GRUPA A

B 353

Indeks	wymiar	cena netto	pak
0400.001	1"	25,16	50
0300.999	1 1/4"	29,32	40

ŚRUBUNEK STOŻKOWY — GRUPA A

G340

Indeks	wymiar	cena netto	pak
0450.381	1/2"	13,74	10/80
0450.382	3/4"	16,31	10/610
0450.383	1"	19,41	10/30/60
0450.384	1 1/4"	29,04	20/40
0450.385	1 1/2"	37,84	80
0450.386	2"	55,14	10/20

Złączki żeliwne

GOSHE

MUFA REDUKCYJNA — GRUPA A

G240

Indeks	wymiar	cena netto	pak
0450.122	3/4"x1/2"	5,66	10/120
0450.123	1"x1/2"	7,54	10/70/140
0450.124	1"x3/4"	7,54	10/70/140
0450.125	1 1/4"x1/2"	11,08	60/120
0450.126	1 1/4"x3/4"	11,08	60/120
0450.127	1 1/4"x1"	11,08	50/100
0450.130	1 1/2"x1"	13,20	45/90
0450.131	1 1/2"x1 1/4"	13,20	35/70
0450.134	2"x1"	20,02	25/50
0450.135	2"x1 1/4"	20,02	20/40
0450.136	2"x 1 1/2"	20,02	20/40
0450.137	3"x 2 1/2"	72,42	20

PRZEDŁUŻKA MUFA-NYPEL — GRUPA A

G529A

Indeks	wymiar	cena netto	pak
0450.391	1/2"	7,08	10/180
0450.392	3/4"	8,24	10/130
0450.393	1"	11,78	10/160

REDUKCJA — GRUPA A

G241

G241D*

Indeks	wymiar	cena netto	pak
0450.280	1/2"×3/8"	3,54	25/100
0450.281	3/4"×1/2"	4,14	10/250
0450.282	1"×1/2"	5,90	10/180
0450.283	1"×3/4"	5,90	10/180
0450.284	1 1/4"×1/2"	9,42	60/120
0450.285	1 1/4"×3/4"	9,42	70/140
0450.286	1 1/4"×1"	9,42	90/180
0450.287	1 1/2"×1/2"	11,08	45/90
0450.288	1 1/2"×3/4"	11,08	50/100
0450.289	1 1/2"×1"	11,08	50/100
0450.290	1 1/2"×1 1/4"	11,08	75/150
0450.291*	2"×1/2"	15,32	30/60
0450.292*	2"×3/4"	15,32	30/60
0450.293	2"×1"	15,32	28/56
0450.294	2"×1 1/4"	15,32	30/60
0450.295	2"×1 1/2"	15,32	30/60
0450.296	2 1/2"×2"	25,92	24/48
0450.297	3"×2"	37,68	12/24
0450.298	3"×2 1/2"	37,68	32
0450.299	4"× 1 1/2"	70,66	12
0450.300	4"×2"	70,66	12
0450.301	4"×2 1/2"	70,66	12
0450.302	4"×3"	70,66	12

KOREK — GRUPA A

G290

Indeks	wymiar	cena netto	pak
0450.221	3/8"	2,84	10/550
0450.222	1/2"	2,84	10/400
0450.223	3/4"	3,54	10/250
0450.224	1"	4,72	10/200
0450.225	1 1/4"	7,08	70/140
0450.226	1 1/2"	8,24	50/100
0450.227	2"	11,78	33/66

MUFA — GRUPA A

G270

Indeks	wymiar	cena netto	pak
0450.200	3/8"	3,80	10/250
0450.201	1/2"	3,54	10/200
0450.202	3/4"	4,48	10/130
0450.203	1"	7,54	10/60/120
0450.204	1 1/4"	10,60	50/100
0450.205	1 1/2"	12,96	35/70
0450.206	2"	20,02	18/36
0450.207	2 1/2"	35,34	12
0450.209	3"	51,82	14
0450.208	4"	100,52	8

PRZEDŁUŻKA REDUKCYJNA MUFA-NYPEL — GRUPA A

G246

Indeks	wymiar	cena netto	pak
0450.330	3/4" x 1/2"	10,36	10/200
0450.331	1" x 1/2"	14,60	160
0450.332	1" x 3/4"	14,60	140
0450.336	1 1/4" x 1"	20,74	100
0450.337	1 1/2" x 1"	24,74	10/70
0450.338	1 1/2"x1 1/4"	24,74	80
0450.339	2"x1"	35,34	50

NYPEL REDUKCYJNY — GRUPA A

G245

Indeks	wymiar	cena netto	pak
0450.170	1/2"×3/8"	4,72	10/280
0450.172	3/4"×1/2"	5,90	10/160
0450.173	1"×1/2"	8,48	10/120
0450.174	1"×3/4"	8,48	10/150
0450.175	1 1/4"×1/2"	14,14	150/10
0450.176	1 1/4"×3/4"	14,14	100
0450.177	1 1/4"×1"	14,14	10/100
0450.179	1 1/2"×3/4"	17,66	90
0450.180	1 1/2"×1"	17,66	45/90
0450.181	1 1/2"×1 1/4"	17,66	10/75
0450.183	2"×1"	25,92	50
0450.184	2"×1 1/4"	25,92	50
0450.185	2"×1 1/2"	25,92	50

NYPEL — GRUPA A

G280

Indeks	wymiar	cena netto	pak
0450.211	3/8"	3,60	10/360
0450.212	1/2"	3,54	10/330
0450.213	3/4"	4,72	10/190
0450.214	1"	6,60	10/60/120
0450.215	1 1/4"	9,74	50/100
0450.216	1 1/2"	13,42	40/80
0450.217	2"	18,38	50
0450.218	2 1/2""	30,62	12/24
0450.219	3"	51,82	8/16

ZAŚLEPKA — GRUPA A

G300

Indeks	wymiar	cena netto	pak
0450.232	1/2"	3,30	10/300
0450.233	3/4"	4,00	10/250
0450.234	1"	5,66	10/150
0450.235	1 1/4"	8,24	75/150
0450.236	1 1/2"	10,84	65/130
0450.237	2"	15,08	35/70

Złączki mosiężne wzmocnione

PRODUKT POLSKI PN 10

REDUKCJA MUFA-NYPEL MOS. (PRZEDŁUŻKA REDUKCYJNA) — GRUPA B

Indeks	wymiar	cena netto	pak
607.450	1/2"×3/8"	3,46	25/500
607.451	3/4"×1/2"	5,67	25/300
607.452	1"×1/2"	7,68	10/250
607.453	1"×3/4"	7,88	10/300
607.454	1/2"×1/4"	3,50	10
607.455	1 1/4"×1"	19,29	25/300
607.456	**1 1/2"×1"**	20,55	10

REDUKCJA MOSIĘŻNA — GRUPA B

Indeks	wymiar	cena netto	pak
607.400	3/8"×1/4"	2,07	10/600
607.401	1/2"×1/4"	3,89	10/500
607.402	1/2"-**M20**×1,5w	5,44	50
607.420	1/2"-**M12**×1,5"w	3,93	10
607.421	3/4"×3/8"	6,16	10
607.403	1/2"×3/8"	2,57	25/500
607.404	3/4"×1/2"	4,06	25/500
607.405	1"×1/2"	7,39	25/300
607.406	1"×3/4"	6,37	25/250
607.407	1 1/4"×1/2"	15,85	200
607.408	1 1/4"×3/4"	13,39	200
607.409	1 1/4"×1"	10,64	200
607.410	1 1/2"×1/2"	28,10	100
607.411	1 1/2"×3/4"	26,65	100
607.412	1 1/2"×1"	19,96	100
607.413	1 1/2"×1 1/4"	16,48	100
607.414	2"×1/2"	36,78	10
607.415	2"×3/4"	34,99	10
607.416	2"×1"	33,87	10
607.417	2"×1 1/4"	27,73	10
607.418	2"×1 1/2"	19,57	10
607.419	2 1/2"×2"	41,34	10
607.422	2 1/2"×1 1/2"	64,04	10
607.423	3"x21/2"*	106,50	1
607.424	1/2 w-20x1,5z	4,66	1

ZAŚLEPKA MOSIĘŻNA — GRUPA B

Indeks	wymiar	cena netto	pak
607.120	3/8"	1,81	10/600
607.121	1/2"	2,72	25/500
607.122	3/4"	4,60	10/400
607.123	1"	7,32	10/300
607.124	1 1/4"	9,07	10/300
607.125	1 1/2"	14,13	10
607.126	2"	16,63	10

KOREK MOSIĘŻNY — GRUPA B

Indeks	wymiar	cena netto	pak
607.100	1/4"	3,26	10/600
607.101	3/8"	2,35	10/500
607.102	1/2"	2,79	25/500
607.103	3/4"	4,32	10/400
607.104	1"	7,02	10/300
607.105	1 1/4"	8,16	250
607.106	1 1/2"	13,11	200
607.107	2"	19,66	130

PRZEDŁUŻKA MOSIĘŻNA — GRUPA B

Indeks	wymiar	cena netto	pak
607.320 **MAX**	1/2"×10 mm	3,72	25/500
607.321 **MAX**	1/2"×15 mm	5,08	25/400
607.322 **MAX**	1/2"×20 mm	6,54	25/300
607.323 **MAX**	1/2"×25 mm	7,86	25/250
607.324 **MAX**	1/2"×30 mm	8,42	25/200
607.325 **MAX**	1/2"×40 mm	10,35	10/200
607.326 **MAX**	1/2"×50 mm	12,20	10/150
607.340	3/8"×10 mm	3,80	10/50
607.341	3/8"×15 mm	5,29	10/50
607.342	3/8"×20 mm	6,13	10/50
607.343	3/8"×30 mm	7,78	10
607.344	3/8"×40 mm	11,19	10
607.345	3/8"×50 mm	11,60	10
607.346	3/8"×60 mm	12,27	10
607.300	1/2"×10 mm	2,87	25/500
607.301	1/2"×15 mm	3,61	25/500
607.302	1/2"×20 mm	4,80	25/400
607.303	1/2"×25 mm	5,23	25/250
607.304	1/2"×30 mm	5,68	25/300
607.305	1/2"×40 mm	7,15	25/200
607.306	1/2"×50 mm	9,14	25/200
607.307	1/2"×60 mm	10,97	10/150
607.308	1/2"×70 mm	12,18	10/150
607.350	3/4"×10 mm	5,49	25/400
607.351	3/4"×15 mm	6,87	25/300
607.352	3/4"×20 mm	8,19	25/250
607.353	3/4"×25 mm	8,34	10/200
607.354	3/4"×30 mm	9,61	10/250
607.355	3/4"×40 mm	11,58	10/150
607.356	3/4"×50 mm	13,26	10/100
607.370	1"×10 mm	6,57	10/250
607.371	1"×15 mm	8,32	10/250
607.372	1"×20 mm	9,98	10/200
607.373	1"×25 mm	10,97	10/100
607.374	1"×30 mm	13,48	10/150
607.375	1"×40 mm	15,38	10/100
607.376	1"×50 mm	18,14	10/100

MUFA MOSIĘŻNA — GRUPA B

Indeks	wymiar	cena netto	pak
607.250	1/4"	3,80	10/500
607.251	3/8"	3,76	10/400
607.252	1/2"	5,90	10/400
607.253	3/4"	7,50	10/200
607.254	1"	10,15	10/100
607.255	1 1/4"	19,66	10/80
607.256	1 1/2"	26,96	10/60
607.257	2"	47,93	40

MUFA REDUKCYJNA MOSIĘŻNA — GRUPA B

Indeks	wymiar	cena netto	pak
607.270	1/2"×3/8"	3,89	10/400
607.271	3/4"×1/2"	6,31	10/300
607.272	1"×1/2"	8,49	10/250
607.273	1"×3/4"	9,35	10/200
607.274	1 1/"4x1"	17,32	1
607.275	1 1/"2x1"	17,43	1
607.276	1 1/"2x1 1/4"	18,32	1

Kształtki MOSIĘŻNE**

NYPEL MOSIĘŻNY — GRUPA B

Indeks	wymiar	cena netto	pak
607.200	1/4″	2,07	10/500
607.201	3/8″	2,85	10/500
607.202	1/2″ - L25	2,92	25/500
607.203	1/2″ długi L31	3,91	25/400
607.204	1/2″ długi L37	4,88	25/350
607.205	3/4″	5,23	25/300
607.206	3/4″ długi L40	8,12	25/300
607.208	1″	7,86	25/200
607.209	1″ długi L44	10,93	25/150
607.210	1 1/4″	16,93	25/100
607.211	1 1/2″	22,46	10/70
607.212	2″	36,66	70
607.213*	2 1/2″	49,68	50

NYPEL REDUKCYJNY MOSIĘŻNY — GRUPA B

Indeks	wymiar	cena netto	pak
607.220	3/8″×1/4″	2,16	10/700
607.221	1/2″×1/4″	3,24	10/500
607.222	1/2″×3/8″	2,96	10/400
607.223	3/4″×1/2″	5,83	10/300
607.224	1″×1/2″	7,86	10/300
607.225	1″×3/4″	9,81	10/250
607.226	1 1/4″x1″	13,76	10/250
607.230	1 1/2″x1″	17,93	10/100
607.233	1 1/2″x1 1/4″	18,38	10/80
607.234	2″x1 1/4″	37,11	1/5
607.235	2″x1 1/2″	37,91	1/5
607.236	21/2x2*	37,91	1/5

NYPEL MOSIĘŻNY - **SOLARNY** — GRUPA B

Indeks	wymiar	cena netto	pak
607.240	1/2″	5,90	25/400
607.241	3/4″	11,82	25/250
607.242	1″	17,71	25/100
607.243	1 1/4″	22,31	1
607.246	1/2 x3/4″	6,42	1
607.247	1 x3/4″	10,63	1

KOREK MOSIĘŻNY — GRUPA B

Indeks	wymiar	cena netto	pak
607.110	1/gzx3/4gw″	9,46	10/400

TRÓJNIK MOSIĘŻNY — GRUPA B

Indeks	wymiar	cena netto	pak
607.170	1/2″ **ZWW**	11,71	10/150

Indeks	wymiar	cena netto	pak
607.171	**1/2z x3/8w x1/2w* ZWW**	10,84	10

Indeks	wymiar	cena netto	pak
607.172	1/2″ **WZW**	10,30	10

Indeks	wymiar	cena netto	pak
607.173	1/2 **WZZ**	11,23	10
607.174	1/2″ **ZWZ**	11,47	10

KOLANKO MOSIĘŻNE WW — GRUPA B

Indeks	wymiar	cena netto	pak
607.050	3/8″	4,41	10/300
607.051	1/2″	7,02	10/250
607.052	3/4″	10,39	10/200
607.053	1″	18,60	10/100
607.054	1 1/4″	31,19	5/40
607.055	1 1/2″	41,88	5/10
607.056	2″	92,07	10
607.057*	2 1/2″	328,40	10

KOLANKO MOSIĘŻNE WZ — GRUPA B

Indeks	wymiar	cena netto	pak
607.060	3/8″ wz	3,54	10/400
607.061	1/2″ wz	7,34	25/300
607.062	3/4″ wz	11,94	10/200
607.063	1″ wz	17,47	10/100
607.064	1 1/4″ wz	27,43	5/40
607.065	1 1/2″ wz	37,35	10
607.066	2″ wz	85,73	10
607.067	2 1/2″ wz	341,51	10

KOLANKO MOSIĘŻNE ZZ — GRUPA B

Indeks	wymiar	cena netto	pak
607.080	1/2″	5,08	10/250
607.081	3/4″	8,42	10/150

KOLANKO MOSIĘŻNE ZŁAPKAMI — GRUPA B

Indeks	wymiar	cena netto	pak
607.070	1/2″ ww z łapkami	9,14	10/200

TRÓJNIK MOSIĘŻNY MUFOWY — GRUPA B

Indeks	wymiar	cena netto	pak
607.150	3/8″	7,11	10/200
607.151	1/2″	8,34	10/200
607.152	3/4″	11,47	10/100
607.153	1″	23,72	10/60
607.154	1 1/4″	37,52	5/30
607.155	1 1/2″	55,57	1
607.156	2″	99,79	1
607.180	3/4×1/2×3/4	14,10	10/100
607.181	1×1/2×1	22,08	1/10
607.182	1×3/4×1	22,44	1/10
607.183	1 1/4 ×1×1 1/4	43,26	1/10
607.184	1 1/4×1/2×1 1/4	47,13	1/10
607.185	1 1/4×3/4×1 1/4	47,74	1/10

TRÓJNIK MOSIĘŻNY NYPLOWY — GRUPA B

Indeks	wymiar	cena netto	pak
607.160	1/2″	7,17	10/200
607.161	3/4″	10,82	10/150
607.162	1″	20,80	10/150
607.163	3/8″	5,45	10

*towar na zamowienie

ŚRUBUNEK PROSTY STOŻKOWY — GRUPA B

Indeks	wymiar	cena netto	pak
607.010	3/8″	7,52	50
607.011	1/2″	9,05	200
607.012	3/4″	14,84	100
607.013	1″	24,88	50
607.014	1 1/4″	42,64	50
607.015	1 1/2″	56,12	40
607.016	2″	137,79	20
607.017*	2 1/2″	236,63	1
607.018*	3″	476,60	1

ŚRUBUNEK PROSTY Z ORINGIEM — GRUPA B

Indeks	wymiar	cena netto	pak
607.000	3/8″	7,52	50
607.001	1/2″	9,05	200
607.002	3/4″	14,84	100
607.003	1″	24,88	50
607.004	1 1/4″	42,64	50
607.005	1 1/2″	56,12	40
607.006	2″	137,81	20
607.007*	2 1/2″	236,63	1
607.008*	3″	476,60	1

ŚRUBUNEK KĄTOWY STOŻKOWY — GRUPA B

Indeks	wymiar	cena netto	pak
607.030	1/2″	14,84	100
607.031	3/4″	23,22	50
607.032	1″	38,38	50
607.033	1 1/4″	57,65	25
607.034*	1 1/2″	84,54	1

ŚRUBUNEK KĄTOWY Z ORINGIEM — GRUPA B

Indeks	wymiar	cena netto	pak
607.020	1/2″	14,84	100
607.021	3/4″	23,22	50
607.022	1″	38,38	50
607.023	1 1/4″	57,65	25
607.024	1 1/2″	84,54	1

PÓŁŚRUBUNEK DO KOTŁA — GRUPA B

Indeks	wymiar	cena netto	pak
607.460	1/2″x1/2″	12,07	10/200
607.461	3/4″x3/4″	18,12	10/100
607.462	1″x1″	22,68	10/100
607.463	1 1/4″x1 1/4″	39,20	10/100

PÓŁŚRUBUNEK KĄTOWY DO KOTŁA — GRUPA B

Indeks	wymiar	cena netto	pak
607.464	1/2″x1/2″	16,45	10/200
607.465	3/4″x3/4″	20,83	10/100
607.466	1″x1″	33,24	10/100

Złączki mosiężne do lutowania

KOLANKO Z ŁAPKAMI DO LUTOWANIA — GRUPA B

Indeks	wymiar	cena netto	pak
606.044	1/2″x15	6,85	10/350
606.045	1/2″x18	7,32	10/350

KOLANKO DO LUTOWANIA — GRUPA B

Indeks	wymiar	cena netto	pak
606.048	1/2″x15	6,13	10/400

MUFA MOSIĘŻNA DO LUTOWANIA — GRUPA B

Indeks	wymiar	cena netto	pak
606.020	15 x 1/2″	3,39	10/500
606.021	18 x 1/2″	3,50	10/400
606.022	22 x 1/2″	5,77	10/500
606.025	15 x 3/4″	4,49	25/500
606.026	18 x 3/4″	5,05	25/400
606.027	22 x 3/4″	5,44	10/300
606.028	28x 3/4″	6,33	10/250
606.030	22 x 1″	8,58	10/400
606.031	28 x 1″	8,77	10/200
606.032	35x 1″	10,11	10/100
606.033	35x 1 1/4″	20,17	10

NYPEL MOSIĘŻNY DO LUTOWANIA — GRUPA B

Indeks	wymiar	cena netto	pak
606.000	15 x 1/2″	2,61	10/500
606.001	18 x 1/2″	3,05	10/200
606.002	22 x 1/2″	6,76	10/200
606.005	15 x 3/4″	4,88	10/500
606.006	18 x 3/4″	3,89	10/200
606.007	22 x 3/4″	4,64	10/300
606.008	28x 3/4″	7,41	10/300
606.010	22 x 1″	4,90	10/400
606.011	28 x 1″	6,22	10/200
606.012	35x 1″	9,35	10
606.013	35x 1 1/4″	16,55	10

GOSHE

KOŃCÓWKI NA WĄŻ MOSIĘŻNE GW — GRUPA B

Indeks	wymiar	cena netto	pak
0201.670	1/2″ x 9	4,26	10
0201.671	1/2″x10	4,26	10
0201.672	1/2″x12	4,26	10
0201.673	1/2″x14	4,38	10

KOŃCÓWKI NA WĄŻ MOSIĘŻNE GZ — GRUPA B

Indeks	wymiar	cena netto	pak
0201.650	1/2″x9	3,96	10
0201.651	1/2″x10	3,96	10
0201.652	1/2″×12	3,96	10
0201.653	1/2″×14	3,96	10

Złączki chromowane mosiężne

PN 10

REDUKCJA CHROMOWANA — GRUPA B

Indeks	wymiar	cena netto	pak
0470.001	1/2"×3/8"	2,30	10/1200
0470.002	3/4"×1/2"	3,50	10/80

REDUKCJA MUFA-NYPEL (PRZEDŁUŻKA REDUKCYJNA CHROM) — GRUPA B

Indeks	wymiar	cena netto	pak
0470.011	1/2"×3/8"	4,98	10/500
0470.012	3/4"×1/2"	4,98	10/300

KOLANKO CHROMOWANE — GRUPA B

Indeks	wymiar	cena netto	pak
0470.020	3/8" ww	5,62	10/500
0470.021	1/2" ww	8,14	10/300
0470.022	3/4" ww	13,92	20

NYPEL CHROMOWANY — GRUPA B

Indeks	wymiar	cena netto	pak
0470.054	3/8"	2,52	10/1000
0470.055	1/2"	4,58	10/600
0470.056	3/4"	9,32	10/400

KOLANKO CHROMOWANE NYPLOWE — GRUPA B

Indeks	wymiar	cena netto	pak
0470.026	3/8"	6,38	10/500
0470.027	1/2"	8,04	10/300
0470.028	3/4"	13,56	10/200

NYPEL REDUKCYJNY CHROMOWANY — GRUPA B

Indeks	wymiar	cena netto	pak
0470.060	1/2"×3/8"	3,56	10/800
0470.062	3/4"×1/2"	4,44	10/500

TRÓJNIK CHROMOWANY WW — GRUPA B

Indeks	wymiar	cena netto	pak
0470.090	3/8"	6,24	10/400
0470.091	1/2"	10,92	10/200
0470.092	3/4"	13,50	15/150

TRÓJNIK CHROMOWANY ZWW — GRUPA B

Indeks	wymiar	cena netto	pak
0470.096	chrom 1/2"	10,90	10/200

615.211	biały 1/2"	22,00	5

PRZEDŁUŻKA CHROMOWANA — GRUPA B

Indeks	wymiar	cena netto	pak
0470.066	1/2"×10 mm	4,08	10
0470.067	1/2"×15 mm	4,78	10
0470.068	1/2"×20 mm	5,10	10
0470.069	1/2"×25 mm	5,86	10
0470.070	1/2"×30 mm	6,58	10
0470.072	1/2"×40 mm	8,42	10
0470.074	1/2"×50 mm	10,40	10
0470.078	3/4"×10 mm	5,28	50
0470.080	3/4"×20 mm	7,96	10/300
0470.082	3/4"×30 mm	10,02	10/200
0470.083	3/4"×40 mm	12,72	10/200

MUFA CHROMOWANA — GRUPA B

Indeks	wymiar	cena netto	pak
0470.045	1/2"	7,14	10/500
0470.046	3/4"	7,32	25/250

MUFA CHROMOWANA REDUKCYJNA — GRUPA B

Indeks	wymiar	cena netto	pak
0470.049	3/8" x1/2"	5,04	10/600
0470.050	1/2" x3/4"	7,56	10/400

ZAŚLEPKA CHROMOWANA — GRUPA B

Indeks	wymiar	cena netto	pak
0470.037	3/8"	2,72	10
0470.038	1/2"	2,96	10
0470.039	3/4"	4,78	10

KOREK CHROMOWANY — GRUPA B

Indeks	wymiar	cena netto	pak
0470.032	3/8"	2,38	10
0470.033	1/2"	3,04	10
0470.034	3/4"	4,74	10

* inny producent

viega Profipress G z SC-CONTUR

System złączek zaprasowywanych z miedzi do rur miedzianych (do gazu)

ZACISK TYP V

ART. 2618 PROFIPRESS G-TRÓJNIK — GRUPA G

indeks	wymiar	cena netto	pak
490.045	18×15×18	34,86	5
490.049	22×18×22	46,83	5
490.050	28×15×28	91,36	5

ART. 2618 PROFIPRESS G-TRÓJNIK — GRUPA G

indeks	wymiar	cena netto	pak
490.081	15	27,81	5
490.082	18	36,74	5
490.083	22	46,83	5
490.084	28	79,57	5

ART. 2616.1 PROFIPRESS G-ŁUK 90° — GRUPA G

indeks	wymiar	cena netto	pak
490.012	15	17,10	5
490.013	18	21,83	5
490.014	22	28,42	5

ART. 2616 PROFIPRESS G-ŁUK 90° — GRUPA G

indeks	wymiar	cena netto	pak
490.005	15	18,87	5
490.006	18	23,63	5
490.007	22	29,25	5
490.008	28	58,40	5

ART. 2626.1 PROFIPRESS G-ŁUK 45° — GRUPA G

indeks	wymiar	cena netto	pak
490.031	15	16,50	5
490.032	18	21,27	5
490.033	22	24,59	5

ART. 2626 PROFIPRESS G-ŁUK 45° — GRUPA G

indeks	wymiar	cena netto	pak
490.021	15	21,27	5
490.022	18	23,02	5
490.023	22	27,46	5

ART. 2615.1 PROFIPRESS G-ZŁĄCZKA REDUKCYJNA — GRUPA G

indeks	wymiar	cena netto	pak
490.142	22×15	18,25	5
490.143	22×18	18,87	5
490.144	28×18	44,71	5
490.145	28×15	43,90	5

ART. 2615 PROFIPRESS G-MUFA — GRUPA G

indeks	wymiar	cena netto	pak
490.091	15	18,87	5
490.092	18	23,34	5
490.093	22	27,81	5
490.094	28	48,93	5

ART. 2612 PROFIPRESS G-ZŁĄCZKA PRZEJŚCIOWA, GW — GRUPA G

indeks	wymiar	cena netto	pak
490.122	15×1/2″	22,42	5
490.124	18×1/2″	29,84	5
490.127	22×3/4″	37,63	5
490.128	22×1″	48,00	5
490.129	28×1	63,75	5

ART. 2611 PROFIPRESS G-ZŁĄCZKA PRZEJŚCIOWA, GZ — GRUPA G

indeks	wymiar	cena netto	pak
490.102	15×1/2	18,61	5
490.104	18×1/2	23,63	5
490.105	18×3/4	27,81	5
490.106	22×1/2	38,50	5
490.107	22×3/4	35,50	5
490.108	22×1	45,31	5
490.110	28×1	59,26	5

ART. 2656 PROFIPRESS G-ZAŚLEPKA — GRUPA G

indeks	wymiar	cena netto	pak
490.182	15	35,83	5
490.183	18	45,06	5
490.184	22	57,19	5

viega Łączniki z miedzi i brązu

ART. 5130 TRÓJNIK MIEDZIANY REDUKCYJNY — GRUPA K

indeks	wymiar	cena netto	pak
500.319	15×10×15	61,79	10/250
500.320	12×8×12	121,13	10/500
500.321	12×10×12	62,79	10/500
500.326	18×15×18	21,25	10/250
500.327	18×18×15	33,78	10/100
500.332	22×15×22	25,47	10/100
500.334	22×18×22	37,37	10/100
500.340	28×18×28	99,13	10/80
500.342	28×22×28	62,29	10/100
500.343	35×15×35	268,15	10
500.344	35×18×35	277,77	10
500.345	35×22×22	336,30	10
500.350	42×22×42	393,97	10
500.351	42×28×42	435,20	10
500.353	54×22×54	862,60	10
500.354	54×28×54	936,76	10
500.355	54×35×54	937,83	10
500.356	54×42×54	945,35	10

ART. 5130 TRÓJNIK MIEDZIANY — GRUPA K

indeks	wymiar	cena netto	pak
500.302	10	29,53	10
500.303	12	15,87	10
500.304	15	9,54	10/250
500.305	18	18,64	10/250
500.306	22	32,05	10/100
500.307	28	58,77	10/100
500.309	42	308,64	5
500.310	54	509,69	5

ART. 4130G TRÓJNIK Z BRĄZU GW — GRUPA K

indeks	wymiar	cena netto	pak
500.372	22x1/2"x22	38,39	10/100
500.373	22x3/4"x22	81,48	10/100
500.374	28x1/2"x28	63,22	10/60

ART. 5270 ZŁĄCZKA MIEDZIANA — GRUPA K

indeks	wymiar	cena netto	pak
500.601	10	7,63	10
500.603	15	3,80	10/500
500.604	18	4,79	10/250
500.605	22	8,00	10/250
500.606	28	18,97	10/100
500.608	42	81,16	5

ART. 4472G KOLANKO Z BRĄZU GW 2-PUNKTOWE — GRUPA K

indeks	wymiar	cena netto	pak
500.150	15x1/2"	19,30	10/250
500.152	22x3/4"	57,46	10/100

ART. 4092G KOLANKO Z BRĄZU GZ — GRUPA K

indeks	wymiar	cena netto	pak
500.140	15×1/2"	20,36	10/250
500.141	18×1/2"	37,10	10

ART. 4243G ZŁĄCZKA Z BRĄZU GZ — GRUPA K

indeks	wymiar	cena netto	pak
500.505	15×1/2	10,66	10/500
500.506	15×3/4	23,57	10
500.507	18×1/2	13,79	10/250
500.508	18×3/4	17,59	10
500.509	22×1/2	27,04	10
500.510	22×3/4	19,93	10/250
500.511	22×1	25,32	10/100
500.512	28×3/4	47,44	10
500.513	28×1	29,94	10/100
500.520	42×2	322,48	5
500.522	54×1 1/2	386,38	5

ART. 4090G KOLANKO Z BRĄZU GW — GRUPA K

indeks	wymiar	cena netto	pak
500.130	15×1/2"	21,06	10/250

ART. 4270G ZŁĄCZKA Z BRĄZU KIELICHOWA GW — GRUPA K

indeks	wymiar	cena netto	pak
500.403	15×1/2"	14,44	10/250
500.405	18×1/2"	21,19	10/100
500.406	18×3/4"	35,24	10
500.407	22×1/2"	30,52	10
500.408	22×3/4"	30,13	10/100
500.409	22×1"	37,77	10
500.410	28×3/4"	59,89	10
500.411	28×1	43,64	10
500.414	35×1	94,04	10

ART. 5301 ZAŚLEPKA MIEDZIANA — GRUPA K

indeks	wymiar	cena netto	pak
500.622	15	11,55	10/250
500.623	18	13,71	10/250
500.624	22	22,61	10/100
500.625	28	41,91	10
500.627	42	189,50	5
500.628	54	277,71	5

ART. 5086 PÓŁOBEJŚCIE, JEDNOKIELICHOWE — GRUPA K

indeks	wymiar	cena netto	pak
500.277	22	133,46	10

WODMAX

Łączniki z miedzi i brązu

ART. 5001A ŁUK MIEDZIANY 90°, JEDNOKIELICHOWY GRUPA K

indeks	wymiar	cena netto	pak
500.223	15	7,07	10/250
500.224	18	16,07	10/250
500.225	22	19,16	10/250
500.226	28	53,22	10/250
500.228	42	231,41	5
500.229	54	445,35	5

ART. 5002A ŁUK MIEDZIANY 90°DWUKIELICHOWY GRUPA K

indeks	wymiar	cena netto	pak
500.203	15	7,29	10/250
500.204	18	10,37	10/250
500.205	22	15,87	10/250
500.206	28	25,18	10/100
500.208	42	119,64	10
500.209	54	341,34	10

ART. 5040 ŁUK MIEDZIANY 45°, JEDNOKIELICHOWY GRUPA K

indeks	wymiar	cena netto	pak
500.256	15	5,73	10/250
500.257	18	19,95	10/250
500.258	22	19,16	10/250
500.259	28	37,07	10/100
500.260	35	137,75	10/100
500.261	42	241,88	5
500.262	54	399,35	5

ART. 5041 ŁUK MIEDZIANY 45°, DWUKIELICHOWY GRUPA K

indeks	wymiar	cena netto	pak
500.241	15	7,29	10/250
500.242	18	17,47	10/250
500.243	22	19,67	10/250
500.244	28	35,56	10/100
500.245	35	125,41	10
500.247	54	399,35	5

ART. 5090 KOLANKO MIEDZIANE, DWUKIELICHOWE GRUPA K

indeks	wymiar	cena netto	pak
500.103	15	6,05	10/250
500.104	18	8,81	10/250
500.105	22	14,11	10/250
500.106	28	29,46	10/100
500.109	54	340,53	5

ART. 5092 KOLANKO MIEDZIANE, JEDNOKIELICHOWE GRUPA K

indeks	wymiar	cena netto	pak
500.120	8	48,74	10
500.123	15	8,00	10/250
500.124	18	16,07	10/250
500.125	22	27,50	10/250
500.126	28	41,64	10/250
500.129	54	461,21	5

ART. 5243 ZŁĄCZKA MIEDZIANA REDUK. 1- KIELICHOWA GRUPA K

indeks	wymiar	cena netto	pak
500.532	12a×10	19,67	10
500.536	18a×15	7,63	10
500.539	22a×18	14,41	10
500.543	28a×22	23,67	10
500.546	35a×22	117,90	10
500.545	35a×18	123,40	10
500.549	42a×22	209,64	5
500.550	42a×28	166,31	5
500.553	54a×35	326,90	5

ART. 5240 ZŁĄCZKA MIEDZIANA DWUKIELICHOWA GRUPA K

indeks	wymiar	cena netto	pak
500.431	12×10	23,40	10
500.435	18×15	11,37	10
500.437	22×18	18,97	10
500.439	28×18	61,33	10
500.440	28×22	30,06	10
500.441	35×22	119,32	10
500.447	54×42	313,92	1

System PP-R

RURA - SERIA PN 20 (S 2,5) — GRUPA PP

Indeks	wymiar	cena netto	pak
680.402*	ϕ 16 x2,7	5,00	4/200 m
680.404	ϕ 20 x3,4	4,96	3/150 m
680.406	ϕ 25 x 4,2	8,02	3/75 m
680.408	ϕ 32 x 5,4	13,72	3/45 m
680.410**	ϕ 40 x 6,7	4,70	3/30 m

**cena netto ostateczna

RURA - PPR/GF (STABILIZOWANE WŁÓKNEM SZKLANYM) (SDR 7,4) — GRUPA PP

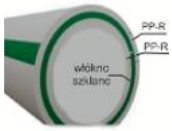

Indeks	wymiar	cena netto	pak
680.430	ϕ 20 x2,8	8,02	3/150 m
680.431	ϕ 25 x 3,5	12,41	3/75 m
680.432	ϕ 32 x 4,4	19,39	3/45 m
680.433	ϕ 40 x 5,5	30,07	3/30 m

PP-R KOLANO 45° — GRUPA PP

Indeks	wymiar	cena netto	pak
680.131	ϕ 20	1,20	10/300
680.132	ϕ 25	1,60	10/200
680.133	ϕ 32	2,54	10/100
680.134	ϕ 40	4,86	5/50
680.135*	ϕ 50	7,80	5/20
680.136*	ϕ 63	18,10	1/10

PP-R KOLANO 90° — GRUPA PP

Indeks	wymiar	cena netto	pak
680.141	ϕ 20	0,74	10/300
680.142	ϕ 25	1,08	10/170
680.143	ϕ 32	1,96	10/80
680.144	ϕ 40	5,44	5/50
680.145*	ϕ 50	7,80	5/20
680.146*	ϕ 63	14,84	1/10

PP-R KOLANO 45° NYPLOWE — GRUPA PP

Indeks	wymiar	cena netto	pak
680.151	ϕ 20	1,42	10/300
680.152	ϕ 25	1,76	10/200
680.153	ϕ 32	3,76	10/100
680.154	ϕ 40	6,50	10/50

PP-R KOLANO 90° NYPLOWE — GRUPA PP

Indeks	wymiar	cena netto	pak
680.156	ϕ 20	0,94	10/300
680.157	ϕ 25	1,24	10/200
680.158	ϕ 32	3,18	10/100
680.159	ϕ 40	5,08	10/50

PP-R KOLANO 90° GW — GRUPA PP

Indeks	wymiar	cena netto	pak
680.171	ϕ 20 x ½	7,64	10/100
680.172	ϕ 20 x ¾	11,18	10/100
680.173	ϕ 25 x ½	9,38	10/100
680.174	ϕ 25 x ¾	12,06	10/100
680.175	ϕ 32 x ¾	21,74	10/100
680.176	ϕ 32 x 1	25,96	10/50

PP-R KOLANO 90° GZ — GRUPA PP

Indeks	wymiar	cena netto	pak
680.181	ϕ 20 x ½	9,98	10/100
680.182	ϕ 20 x ¾	10,80	10/100
680.183	ϕ 25 x ½	10,76	10/100
680.184	ϕ 25 x ¾	12,49	10/100
680.185	ϕ 32 x ¾	24,48	10/80
680.186	ϕ 32 x 1	28,64	10/50

PP-R ZAŚLEPKA — GRUPA PP

Indeks	wymiar	cena netto	pak
680.101	ϕ20	0,72	10/300
680.102	ϕ25	1,02	10/200
680.103	ϕ32	1,34	10/150
680.104	ϕ 40	5,86	5/100

PP-R KOLANO 90° GW WIESZAK — GRUPA PP

Indeks	wymiar	cena netto	pak
680.191	ϕ 20 x ½	7,24	10/100
680.192	ϕ 25 x ½	8,60	10/70
680.193	ϕ 25 x ¾	14,46	10/70

PP-R TRÓJNIK — GRUPA PP

Indeks	wymiar	cena netto	pak
680.211	ϕ 20	1,34	10/200
680.212	ϕ 25	1,42	10/100
680.213	ϕ 32	2,60	10/50
680.214	ϕ 40	4,48	5/30
680.215*	ϕ 50	11,34	5/20

PP-R TRÓJNIK REDUKCYJNY — GRUPA PP

Indeks	wymiar	cena netto	pak
680.252	ϕ 25/20	1,82	10/100
680.253	ϕ 32/20	3,14	10/50
680.254	ϕ 32/25	3,18	10/50
680.256	ϕ 40/20	7,02	5/30
680.257	ϕ 40/25	6,84	5/30
680.258	ϕ 40/32	7,02	5/30

PP-R TRÓJNIK GW

GRUPA PP

Indeks	wymiar	cena netto	pak
680.231	ϕ 20 x ½	9,71	10/100
680.232	ϕ 20 x ¾	13,94	10/70
680.233	ϕ 25 x ½	9,17	10/70
680.234	ϕ 25 x ¾	14,41	10/70
680.235	ϕ 32 x ¾	20,30	10/70
680.236	ϕ 32 x 1	23,10	10/70

PP-R TRÓJNIK GZ

GRUPA PP

Indeks	wymiar	cena netto	pak
680.241	ϕ 20 x ½	10,43	10/100
680.242	ϕ 20 x ¾	15,65	10/70
680.244	ϕ 25 x ¾	17,98	10/70

PP-R MUFA

GRUPA PP

Indeks	wymiar	cena netto	pak
680.012	ϕ 20	0,85	10/300
680.013	ϕ 25	1,03	10/200
680.014	ϕ 32	1,69	10/150
680.015	ϕ 40	3,49	5/70

PP-R ZŁĄCZKA GZ

GRUPA PP

Indeks	wymiar	cena netto	pak
680.060	ϕ 20 x ½	8,74	10/160
680.061	ϕ 20 x ¾	12,00	10/100
680.062	ϕ 25 x ½	9,00	10/100
680.063	ϕ 25 x ¾	11,66	10/100
680.064	ϕ 32 x 1	16,52	5/70
680.065	ϕ 40 x 1¼	32,42	5/30
680.066	ϕ 50 x 1½	56,66	5/20
680.071	ϕ 32 x ¾	16,53	5/20

PP-R ZŁĄCZKA GW

GRUPA PP

Indeks	wymiar	cena netto	pak
680.042	ϕ 20 x ½	8,78	10/200
680.048	ϕ 20 x ¾	9,79	10/100
680.049	ϕ 25 x ½	9,89	10/100
680.050	ϕ 25 x ¾	10,79	10/100
680.051	ϕ 32 x ¾	19,79	10/100
680.052	ϕ 32 x 1	23,08	5/70
680.053	ϕ 40 x 1¼	41,61	5/50
680.054*	ϕ 50 x 1½	70,58	5/20
680.055*	ϕ 63 x 2	142,67	1/15

PP-R REDUKCJA

GRUPA PP

Indeks	wymiar	cena netto	pak
680.119	ϕ 25/20	0,74	10/300
680.120	ϕ 32/20	1,28	10/250
680.121	ϕ 32/25	0,52	10/250
680.122	ϕ 40/32	2,70	10/150

PP-R ŚRUBUNEK GW

GRUPA PP

Indeks	wymiar	cena netto	pak
680.282	ϕ 32 x 1	39,22	10/70

PP-R ZAWÓR KULOWY

GRUPA PP

Indeks	wymiar	cena netto	pak
680.315	ϕ 20	28,02	5/50
680.316	ϕ 25	35,08	5/50
680.317	ϕ 32	59,22	5/40
680.318	ϕ 40	109,34	2/20

PP-R ŚRUBUNEK GZ

GRUPA PP

Indeks	wymiar	cena netto	pak
680.285	ϕ 20 x 1/2	22,36	10/100
680.286	ϕ 25 x 3/4	28,32	10/100
680.287	ϕ 32 x 1	47,62	10/70

PP-R MIJANKA

GRUPA PP

Indeks	wymiar	cena netto	pak
680.295	ϕ 20	6,10	5/70
680.296	ϕ 25	8,58	5/50
680.297	ϕ 32	13,52	5/30
680.298	ϕ 40	19,96	1/20
680.302	ϕ 20 krótka	2,88	5/120
680.303	ϕ 25 krótka	4,80	5/90

PP-R ZAWÓR GRZYBKOWY

GRUPA PP

Indeks	wymiar	cena netto	pak
680.340	ϕ 20	24,72	10/50
680.341	ϕ 25	30,24	5/35
680.342	ϕ 32	32,42	5/30

PP-R PŁYTKA MONTAŻOWA

GRUPA PP

Indeks	wymiar	cena netto	pak
680.370	metal L 100	26,98	10/100
680.371	metal L 150	28,36	10/100

PP-R ZAWÓR KULOWY PODTYNKOWY

GRUPA PP

Indeks	wymiar	cena netto	pak
680.323	ϕ 20	72,32	5/30
680.324	ϕ 25	75,44	5/30

*Towar na zamówienie

Inne rozmiary złączek PP dostępne na zamówienie

ZACISK TYP M

GP CARBON STEEL - NYPEL PRZEJŚCIOWY GZ — GRUPA S

indeks	wymiar	cena netto	pak
650.002	15x3/8	27,37	10/150
650.003	15x1/2	25,96	10/150
650.004	18x1/2	27,01	10/120
650.005	18x3/4	32,12	10/100
650.006	22x1/2	32,98	10/100
650.007	22x3/4	31,36	10/80
650.008	22x1	43,21	10/50
650.009	28x3/4	45,28	10/50
650.010	28x1	40,47	10/50
650.011	35x1	57,70	4/24
650.012	35x1 1/4	57,44	4/24
650.013	42x1 1/2	64,30	4/20
650.014	54x2	100,91	2/10

GP CARBON STEEL - NYPEL REDUKCYJNY — GRUPA S

indeks	wymiar	cena netto	pak
650.021	Ø 18 x 15	8,08	10/120
650.022	Ø 22 x 15	8,22	10/120
650.023	Ø 22 x 18	8,59	10/100
650.024	Ø 28 x 15	13,14	10/80
650.025	Ø 28 x 18	13,35	10/80
650.026	Ø 28 x 22	10,61	10/60
650.027	Ø 35 x 22	15,53	10/40
650.028	Ø 35 x 28	13,04	4/32
650.029	Ø 42 x 22	38,99	4/24
650.030	Ø 42 x 28	39,67	4/24
650.031	Ø 42 x 35	28,51	4/24
650.032	Ø 54 x 22	94,46	2/12
650.033	Ø 54 x 28	94,92	2/12
650.034	Ø 54 x 35	65,21	2/12
650.035	Ø 54 x 42	46,14	2/12

GP CARBON STEEL - MUFA PRZEJŚCIOWA GW — GRUPA S

indeks	wymiar	cena netto	pak
650.041	15x1/2	26,19	10/120
650.042	18x1/2	27,01	10/100
650.043	18x3/4	32,71	10/80
650.044	22x1/2	31,36	10/100
650.045	22x3/4	32,29	10/80
650.046	22x1	34,16	10/50
650.047	28x3/4	45,13	10/50
650.048	28x1	41,52	10/50
650.049	35x1	52,11	4/24
650.050	35x1 1/4	58,17	4/24
650.051	42x1 1/2	107,35	4/20
650.052	54x2	127,62	4/10

GP CARBON STEEL - MUFA REDUKCYJNA — GRUPA S

indeks	wymiar	cena netto	pak
650.060	22x15	26,33	10/100
650.061	28x15	33,67	10/60
650.062	28x22	34,69	10/50
650.063	35x28	60,23	4/24

GP CARBON STEEL - MUFA — GRUPA S

indeks	wymiar	cena netto	pak
650.071	15	9,27	10/150
650.072	18	9,73	10/120
650.073	22	10,7	10/80
650.074	28	14,02	10/50
650.075	35	22,16	4/24
650.076	42	29,54	2/20
650.077	54	35,38	2/12

GP CARBON STEEL - KOLANO 90 2K — GRUPA S

indeks	wymiar	cena netto	pak
650.081	15	12,52	10/120
650.082	18	14,82	10/100
650.083	22	16,58	10/60
650.084	28	22,81	10/30
650.085	35	50,46	4/20
650.086	42	85,39	2/12
650.087	54	99,22	2/6

GR CARBON STEEL - KOLANO 90 1K — GRUPA S

indeks	wymiar	cena netto	pak
650.091	15	12,87	10/120
650.092	18	14,61	10/100
650.093	22	16,48	1060
650.094	28	22,25	10/30
650.095	35	49,94	4/20
650.096	42	85,91	2/12
650.097	54	106,09	2/6

GP CARBON STEEL - KOLANO 45 2K — GRUPA S

indeks	wymiar	cena netto	pak
650.101	15	14,73	10/120
650.102	18	15,44	10/100
650.103	22	16,65	10/60
650.104	28	22,82	10/30
650.105	35	44,14	4/20
650.106	42	55,59	2/12
650.107	54	72,45	2/6

GP CARBON STEEL - KOLANO 45 1K — GRUPA S

indeks	wymiar	cena netto	pak
650.111	15	13,25	10/120
650.112	18	14,08	10/100
650.113	22	14,65	1060
650.114	28	22,61	10/30
650.115	35	40,88	4/20
650.116	42	55,59	2/12
650.117	54	77,80	2/6

ZACISK TYP M

GP CARBON STEEL - KOLANO 90 NYP/NYP — GRUPA S

indeks	wymiar	cena netto	pak
650.121	15	12,65	10/60
650.122	18	13,74	10/50
650.123	22	14,31	10/40
650.124	28	16,72	4/20
650.125	35	37,33	2/6
650.126	42	58,10	1/2
650.127	54	77,69	1/2

GP CARBON STEEL - KOLANO GZ — GRUPA S

indeks	wymiar	cena netto	pak
650.131	15x1/2	34,26	10/80
650.132	18x1/2	40,05	10/60
650.133	22x3/4	47,40	10/40
650.134	28x1	56,51	4/20
650.135	35x 1 1/4	94,81	4/12
650.136	42x 1 1/2	175,93	2/8
650.137	54x2	258,66	1/4

GP CARBON STEEL - KOLANO GW KRÓTKIE — GRUPA S

indeks	wymiar	cena netto	pak
650.146	15X3/8	35,21	10/80
650.147	15X1/2	34,64	10/80
650.148	18X1/2	37,33	10/60
650.149	22x3/4	47,47	10/50

GP CARBON STEEL - KOLANO GW — GRUPA S

indeks	wymiar	cena netto	pak
650.140	15x1/2	56,45	10/80
650.141	18x1/2	60,34	10/60
650.142	22x3/4	72,59	10/40
650.143	28x1	83,52	4/20
650.144	35x 1 1/4	113,24	4/12

GP CARBON STEEL - TRÓJNIK — GRUPA S

indeks	wymiar	cena netto	pak
650.151	15	23,72	10/80
650.152	18	26,08	10/60
650.153	22	28,03	10/40
650.154	28	37,05	4/24
650.155	35	58,10	2/12
650.156	42	86,8	2/8
650.157	54	104,37	1/4

GP CARBON STEEL - TRÓJNIK REDUKCYJNY — GRUPA S

indeks	wymiar	cena netto	pak
650.161	15 x 18 x 15	25,69	10/60
650.162	15 x 22 x 15	28,98	10/50
650.163	18 x 15 x 18	25,51	10/60
650.164	18 x 22 x 18	25,77	10/50
650.165	22 x 15 x 22	27,74	10/40
650.166	22 x 18 x 22	28,07	10/40
650.167	22 x 28 x 22	34,88	10/30
650.168	28 x 15 x 28	36,95	10/30
650.169	28 x 18 x 28	38,40	10/30
650.170	28 x 22 x 28	39,95	10/30
650.171	35 x 15 x 35	54,91	4/16
650.172	35 x 18 x 35	56,85	4/16
650.173	35 x 22 x 35	58,96	4/16
650.174	35 x 28 x 35	60,29	4/16
650.175	42 x 15 x 42	64,47	4/12
650.176	42 x 18 x 42	64,84	4/12
650.177	42 x 22 x 42	77,06	4/12
650.178	42 x 28 x 42	80,15	4/12
650.179	42 x 35 x 42	81,41	2/10
650.180	54 x 15 x 54	75,83	1/6
650.181	54 x 18 x 54	76,02	1/6
650.182	54 x 22 x 54	90,12	1/6
650.183	54 x 28 x 54	92,23	1/6
650.184	54 x 35 x 54	94,98	1/6
650.185	54 x 42 x 54	100,64	1/6

GP GP CARBON STEEL - TRÓJNIK GW — GRUPA S

indeks	wymiar	cena netto	pak
650.191	15x1/2x15	33,74	10/60
650.192	18x1/2x18	34,26	10/50
650.193	22x1/2x22	38,47	10/40
650.194	22x3/4x22	39,17	10/40
650.195	28x1/2x28	43,80	10/30
650.196	28x3/4x28	55,88	10/24
650.197	35x1/2x35	61,49	10/16
650.198	35x3/4x35	76,83	4/12
650.199	42x1/2x42	91,14	4/10
650.200	42x3/4x42	106,54	2/8
650.201	54x1/2x54	106,77	2/6
650.202	54x3/4x54	112,10	2/6

GP CARBON STEEL - ŚRUBUNEK — GRUPA S

indeks	wymiar	cena netto	pak
650.210	15x1/2	66,42	5/10
650.211	18x1/2	70,76	5/10
650.212	22x3/4	106,66	5/10
650.213	28x1	112,38	4/8
650.214	35x1 1/4	152,06	4/8
650.215	42x1 1/2	231,35	2/4
650.216	54x2	492,53	1/2

GP CARBON STEEL - PÓŁŚRUBUNEK — GRUPA S

indeks	wymiar	cena netto	pak
650.228	15X3/4	47,47	10/50
650.229	18X3/4	48,67	10/50
650.230	21X1	58,05	10/50
650.231	28x1 1/4	75,34	4/40
650.232	35X1 1/2	106,66	4/24

ZACISK TYP M

GP CARBON STEEL - **REDUKCJA NYPLOWA GZ** GRUPA **S**

indeks	wymiar	cena netto	pak
650.220	15X1/2	18,50	10/150
650.221	18X1/2	20,78	10/120
650.222	22X3/4	30,80	10/80

GP CARBON STEEL - **REDUKCJA NYPLOWA GW** GRUPA **S**

indeks	wymiar	cena netto	pak
650.223	15X1/2	18,84	10/100
650.224	18X1/2	21,19	10/100
650.225	22X1/2	23,13	10/100
650.226	22X3/4	31,09	10/80

GP CARBON STEEL - **KAPPA** GRUPA **S**

indeks	wymiar	cena netto	pak
650.251	15	16,15	10/60
650.252	18	17,03	10/50
650.253	22	18,42	10/50
650.254	28	27,12	10/40
650.255	35	31,26	4/24
650.256	42	63,49	4/20
650.257	54	69,04	2/16

GP CARBON STEEL - **PRZEDŁUŻKA** GRUPA **S**

indeks	wymiar	cena netto	pak
650.260	15	12,31	10/100
650.261	18	15,34	10/60
650.262	22	16,89	10/50
650.263	28	21,58	10/30
650.264	35	32,00	10/20
650.265	42	38,19	4/12
650.266	54	45,28	4/8

GP CARBON STEEL - **RURA 1,5 (DŁUGOŚĆ 3,0 M)** GRUPA **S**

indeks	wymiar	cena netto	L
650.292	15	18,77	3 m
650.293	18	21,13	3 m
650.294	22	27,63	3 m
650.295	28	36,16	3 m
650.296	35	47,00	3 m

GP CARBON STEEL - **OBEJŚCIE NYP/NYP** GRUPA **S**

indeks	wymiar	cena netto	pak
650.241	15	15,74	10/60
650.242	18	16,56	10/60
650.243	22	18,47	10/40
650.244	28	24,32	4/16

Zastosowanie

- Centralne ogrzewanie do 90°C z przypadkowymi szczytami 110°C
- Obieg zimnej lub lodowej wody do klimatyzacji: minimalna temperatura 5°C,
- Maksymalne dopuszczalne ciśnienie (PMA):16 bar dla wymiarów od 15 mm do 54 mm,
- Maksymalne dopuszczalne ciśnienie (PMA): 10 bar dla wymiarów 76,1 mm, 88,9 mm i 108 mm.

Do zaciskania należy stosować szczęki zaciskowe o sile od 15 kN do 32 kN. Zakres mocy wynosi od 15 kN do 19 kN dla wymiarów od 15 do 35 mm oraz od 32 kN dla wymiarów od 42 do 108 mm.
Producent zatwierdził narzędzia **NOVOPRESS**, **KLAUKE**, **REMS** z dostosowanymi szczękami **typu M** dla wszystkich wymiarów od 15 do 108mm z wyjątkiem **REMS ograniczonego do 54 mm**.

Producent dopuszcza szczękę V do zaprasowywania wymiarów od 15 do 28 mm.
Uszczelka: guma EPDM o twardości 77 +/- 5.

- Ciśnienie robocze: 16 barów (DN 15 do 54) i 10 barów (DN 76.1 do 108).
- Temperatura pracy: +5°C do + 95°C.
- Temperatura szczytowa: +110°C.

Obejmy

GOSHE

OBEJMA DO RUR BEZ USZCZELKI – POJEDYNCZA — GRUPA D1

Indeks	wymiar	cena netto	pak
0780.810	3/8″	2 ,14	100
0780.811	1/2″	2,22	100
0780.812	3/4″	2,26	100
0780.813	1″	2,40	100
0780.814	1 1/4″	2,88	100
0780.815	1 1/2″	2,94	100
0780.816	2″	3,30	100
0780.817	2 1/2″	3,82	50
0780.818	3″	4,06	50
0780.819	4″	5,96	50
0780.820	5″	7,46	50
0780.821	6″	8,24	50

OBEJMA DO RUR Z USZCZELKĄ – POJEDYNCZA — GRUPA D1

Indeks	wymiar	cena netto	pak
0780.830	3/8″	2,54	100
0780.831	1/2″	2,64	100
0780.832	3/4″	2,80	100
0780.833	1″	3,30	100
0780.834	1 1/4″	3,70	100
0780.835	1 1/2″	3,92	100
0780.836	2″	4,32	100
0780.837	2 1/2″	5,34	50
0780.838	3″	5,82	50
0780.839	4″	8,20	50
0780.840	5″	10,24	50
0780.841	6″	11,34	50
0780.842	8″ (192-204)	18,04	30

OBEJMA DO RUR BEZ USZCZELKI – PODWÓJNA — GRUPA D1

Indeks	wymiar	cena netto	pak
0780.860	3/8″	2,98	100
0780.861	1/2″	2,98	100
0780.862	3/4″	3,06	100
0780.863	1″	3,62	50

OBEJMA DO RUR Z USZCZELKĄ – PODWÓJNA — GRUPA D1

Indeks	wymiar	cena netto	pak
0780.880	3/8″	3,48	100
0780.881	1/2″	3,82	100
0780.882	3/4″	4,16	100
0780.883	1″	4,52	50

Nowość — RAPID

OBEJMA DO RUR Z USZCZELKĄ – POJEDYNCZA Z RUCHOMĄ KLAMRĄ

OBEJMA DO RUR Z USZCZELKĄ – POJEDYNCZA — GRUPA D1

Indeks	wymiar	cena netto	pak
0780.930	3/8″	2,68	100
0780.931	1/2″	2,78	100
0780.932	3/4″	2,94	100
0780.933	1″	3,48	100
0780.934	1 1/4″	3,90	100
0780.935	1 1/2″	4,12	100
0780.936	2″	4,54	100

OBEJMA DO RUR Z USZCZELKĄ – POJEDYNCZA — GRUPA D1

Indeks	wymiar	cena netto	pak
0780.937	2 1/2″	5,62	50
0780.938	3″	6,12	50
0780.939	4″	8,62	50
0780.940	5″	10,76	50
0780.941	6″	11,92	50
0780.942	8″	18,94	30

Klipsy

KLIPS POJEDYNCZY Z WKRĘTEM I KOŁKIEM ROZPOROWYM — GRUPA D

Indeks	wymiar	cena netto	pak
603.260	Dn15	0,90	50
603.261	Dn18	0,92	50
603.262	Dn22	0,94	50
603.263	Dn28	1,37	50

KLIPS PODWÓJNY Z WKRĘTEM I KOŁKIEM ROZPOROWYM — GRUPA D

Indeks	wymiar	cena netto	pak
603.266	Dn15	1,12	50
603.267	Dn18	1,18	50
603.268	Dn22	1,61	50
603.269	Dn28	1,84	50

KLIPS POJEDYNCZY Z DWUGWINTEM — GRUPA D

Indeks	wymiar	cena netto	pak
603.280	Dn15	2,20	50
603.281	Dn18	2,26	50
603.282	Dn22	2,40	50
603.2821	Dn28	4,23	50

KLIPS PODWÓJNY Z DWUGWINTEM — GRUPA D

Indeks	wymiar	cena netto	pak
603.283	Dn15	2,30	50
603.284	Dn18	2,42	50
603.285	Dn22	2,80	50
603.286	Dn28	3,18	50

Akcesoria DO RUR

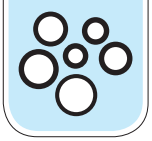

Taśmy

TAŚMA DO OTULIN DUCT - SZARA — GRUPA D

Indeks	wymiar	cena netto	pak
208.030	48 MM X 10Y	6,94	1/36
208.031	48 MM X 25Y	13,92	1/36
208.032	48 MM X 50Y	25,06	1/24

TAŚMA DO OTULIN DUCT - CZERWONA — GRUPA D

Indeks	wymiar	cena netto	pak
208.033	48 MM X 10Y	6,94	1/36
208.034	48 MM X 25Y	13,92	1/36
208.035	48 MM X 50Y	25,06	1/36

TAŚMA DO OTULIN DUCT - NIEBIESKA — GRUPA D

Indeks	wymiar	cena netto	pak
208.038	48 MM X 10Y	25,06	1/36

Uszczelki

USZCZELKA DO WODOMIERZA (FIBRA) — GRUPA H

Indeks	wymiar	cena netto	pak
120.006	1/2"	0,42	100
120.007	3/4"	0,45	100
120.008	1"	0,64	100
120.009	1 1/4"	0,94	100
120.010	1 1/2"	1,11	100
120.0100	2"	3,04	100

USZCZELKA ŚRUBUNKA (HOLENDRA) (GAMBIT) — GRUPA A

Indeks	wymiar	cena netto	pak
301.000	1/2"	0,82	100
301.001	3/4"	1,00	100
301.002	1"	1,29	100
301.003	1 1/4"	1,56	100
301.004	1 1/2"	1,90	100
301.005	2"	2,40	100

USZCZELKA DO PERLATORA (GUMA) — GRUPA I

Indeks	wymiar	cena netto	pak
120.051	perlatora 24x1	0,40	-
120.050	perlatora 22x1	0,32	-
120.052	perlatora 28x1	0,45	-
120.055	pod krzywkę	0,67	-

USZCZELKA ŚRUBUNKA POMPY (GUMA) — GRUPA C

Indeks	wymiar	cena netto	pak
300.996	1"	1,03	1

USZCZELKA PÓŁŚRUBUNKA DO KOTŁA — GRUPA B

Indeks	wymiar	cena netto	pak
121.018	1/2"	0,34	10/200
121.019	3/4"	0,39	
121.020	1"	0,68	10/100

Akcesoria do złączek miedzianych

LISTWA MONTAŻOWA — GRUPA D

Indeks	wymiar	cena netto	pak
603.892	1/2"x1/2"x100	33,72	50
603.893	1/2"x1/2"x150	33,72	50
603.890	15x1/2"x100 lut	30,46	50
603.891	15x1/2"x150 lut	30,46	50

SZCZOTKA DO MIEDZI — GRUPA D

Indeks	ø	cena netto	pak
603.253	ø15	7,70	10
603.254	ø18	7,70	10
603.255	ø22	7,87	10
603.256	ø28	8,00	10

LISTWA MONTAŻOWA (PEX) — GRUPA D

Indeks	wymiar	cena netto	pak
0603.896	1/2"x16'x150	55,64	1
0603.895	1/2"x16'x100	55,64	1

OBCINAK DO RUR MIEDZIANYCH — GRUPA D

Indeks	wymiar	cena netto	pak
603.252	3-32	63,00	1

LISTWA MONTAŻOWA PŁASKA L 150 — GRUPA D

Indeks		cena netto	pak
603.896	metalowa	4,66	1/20

WŁÓKNINA OCZYSZCZAJĄCA — GRUPA D

Indeks		cena netto	pak
603.245		9,75	10 szt.

Nici

NITKA TEFLONOWA **TWINEFLON** (DO POŁĄCZEŃ SOLARNYCH) — GRUPA D

Indeks	długość	cena netto	pak
208.029	175 (m)	68,00	1/25

NITKA NYLONOWA **LOCTITE 55** — GRUPA D

Indeks	długość	cena netto	pak
208.008	50 (m)	48,10	1/24
208.009	160 (m)	78,10	1/48

Cu, Zn w areozolu

AGA-CU MIEDŹ W AEROZOLU — GRUPA D

Indeks	pojemność	cena netto	pak
208.026	400 ml	50,54	1/12

AGA-ZN CYNK W AEROZOLU — GRUPA D

Indeks	pojemność	cena netto	pak
208.027	400 ml	43,58	1/12

WODMAX

Luty, pasty, topniki

LUT MIĘKKI SN97CU3 — GRUPA D

Indeks	ø/gramatura	cena netto	pak
603.241	ø3,0 250g	ceny na zapytanie	1/50
603.240	ø2,5 250g		1/50
603.239	ø2,0 250g		1/50
603.246	ø2,0 100g		1/100
603.242	ø2,5 100g		1/100
603.243	ø3,0 100g		1/100

PASTA DO LUTÓW TWARDYCH TOPNIK — GRUPA D

Indeks	gramatura	cena netto	pak
603.248	100 g	17,48	1

PASTA DO LUTÓW MIĘKKICH SNCU3 — GRUPA D

Indeks	gramatura	cena netto	pak
603.250	Degufit 250g	ceny na zapytanie	1/20
603.251	Degufit 100g		1/20

UNIŻEL C39 - TOPNIK W ŻELU — GRUPA D

Indeks	gramatura	cena netto	pak
603.247	125g	20,08	1

Uszczelniacze

WYKRYWACZ NIESZCZELNOŚCI GAZU (SPRAY) — GRUPA D

Indeks	pojemność	cena netto	pak
208.019	300 ml	30,51	1/12

WŁÓKNO LNIANE — GRUPA D

Indeks	gramatura	cena netto	pak
208.014	80 g szpulka w dozowniku	cena na zapytanie	1/16
208.013	80 g szpulka		1/16
208.015	100 g motek		1/6
208.006	200 g warkocz	cena na zapytanie	1/200
208.003	100 g warkocz		1/300

UNIPAK, MULTIPAK — GRUPA D

Indeks	gramatura	cena netto	pak
208.001	Unipak 65g	16,20	1/24
208.004	Unipak 250g	31,42	1/24
208.000	Unipak 360g	32,96	1/12
208.010	Multipak 50	13,37	1/24
208.011	Multipak 300	32,00	1/12
208.045	Multipak 200 tuba	27,74	1/12

PASTA DO WODY I GAZU **AGAM** — GRUPA D

Indeks	gramatura	cena netto	pak
208.016	65 g tuba	8,08	1/24
208.017	250 g tuba	15,03	1/24
208.046	360 g puszka	17,68	1/12

PASTA ANAEROBOWA **AGA-TECH GAS** — GRUPA D

Indeks	gramatura	cena netto	pak
208.028	50 g	41,71	1/12

ZESTAWY USZCZELNIAJĄCE — GRUPA D

Indeks	skład zestawu	cena netto	pak
208.002	UNIPAK pasta+ włókno	21,49	1/50
208.040	AGAM pasta+ włókno	12,93	1/50

TAŚMA TEFLONOWA — GRUPA D

Indeks	wymiar	cena netto	pak
208.100	10mm×12m 0,075mm do wody	1,23	10/250
208.102	19mm×15m 0.2mm (zółta) do wody/gazu	7,39	5/25
208.101	12mm×12m 0,1mm (zółta) do wody/gazu	3,33	10/250

PASTA POŚLIZGOWA DO RUR PCV **AGASLIDE** — GRUPA D

Indeks	gramatura	cena netto	pak
208.018	250 g	12,71	1/12
208.021	500 g	20,95	1/12

SPRAY SILIKONOWY **AGA-SIL** — GRUPA D

Indeks	pojemność	cena netto	pak
208.066	400 ml	37,77	1/12

Złączka skręcana do rur wielowarstwowych

GOSHE Gwarancja **10 lat**

ZŁĄCZKA NYPLOWA — GRUPA E

Indeks	wymiar	cena netto	pak
0200.490	16×1/2"	10,96	10/300
0200.491	16×3/4"	14,96	4/200
0200.492	20×1/2"	17,82	4/160
0200.493	20×3/4"	18,78	4/160
0200.494	25×1"	27,82	2/100
0200.495	25×3/4"	28,96	2/112
0200.498	32×1″	37,06	8/64

ZŁĄCZKA MUFOWA — GRUPA E

Indeks	wymiar	cena netto	pak
0200.500	16×1/2"	12,66	10/250
0200.501	16×3/4"	15,68	10/200
0200.502	20×1/2"	19,80	4/200
0200.503	20×3/4"	20,78	4/184
0200.504	25×1"	30,24	2/112
0200.505	25×3/4"	28,38	2/152
0200.507	32×1"	37,62	2/104

KOLANKO NYPLOWE — GRUPA E

Indeks	wymiar	cena netto	pak
0200.522	16×1/2"	15,92	10/200
0200.523	20×1/2"	22,04	4/160
0200.524	20×3/4"	25,42	4/160
0200.525	25×1"	40,52	10/80

KOLANKO MUFOWE — GRUPA E

Indeks	wymiar	cena netto	pak
0200.532	16×1/2"	17,40	10/160
0200.533	20×1/2"	22,12	4/132
0200.534	20×3/4"	25,32	4/160
0200.535	25×1"	44,26	2/80

ZŁĄCZKA PODWÓJNA — GRUPA E

Indeks	wymiar	cena netto	pak
0200.510	16×16	18,50	10/200
0200.511	20×20	28,64	4/128
0200.512	20×16	24,86	4/280
0200.513	25×25	43,44	2/80
0200.514	25×20	40,34	5/120

KOLANKO PODWÓJNE — GRUPA E

Indeks	wymiar	cena netto	pak
0200.539	16×16	19,88	10/200
0200.540	20×20	30,16	4/176
0200.541	25×25	45,68	2/88

TRÓJNIK NYPLOWY — GRUPA E

Indeks	wymiar	cena netto	pak
0200.546	16×1/2"	25,58	10/120
0200.547	20×1/2"	34,92	4/80
0200.548	20×3/4"	37,92	2/80

TRÓJNIK MUFOWY — GRUPA E

Indeks	wymiar	cena netto	pak
0200.558	16×1/2"	26,44	10/120
0200.559	20×1/2"	37,22	4/96
0200.560	20×3/4"	43,30	10/80

TRÓJNIK — GRUPA E

Indeks	wymiar	cena netto	pak
0200.570	16	29,58	10/100
0200.571	20	43,42	4/60
0200.572	20×16×16	37,42	4/144
0200.573	20×16×20	41,06	4/144
0200.574	25	66,98	2/64
0200.575	25×20×25	60,85	2/80

KOLANKO Z ŁAPKAMI — GRUPA E

Indeks	wymiar	cena netto	pak
0200.542	16×1/2"	20,44	10/120
0200.543	20×1/2"	29,58	5/100

Złączka zaprasowywana do rur wielowarstwowych

GOSHE Gwarancja 10 lat

ZACISK TYP U/TH

ZŁĄCZKA ZAPRASOWYWANA NYPLOWA — GRUPA E

Indeks	wymiar	cena netto	pak
0205.700	16×1/2"	14,96	10/250
0205.701	20×1/2"	17,30	4/200
0205.702	20×3/4"	22,30	4/160
0205.703	25×1"	35,29	2/110
0205.704	25×3/4"	28,34	2/120
0205.705	16×3/4"	20,30	10/280
0205.707	32×1	39,26	5/65

ZŁĄCZKA ZAPRASOWYWANA MUFOWA — GRUPA E

Indeks	wymiar	cena netto	pak
0205.710	16×1/2"	17,56	10/200
0205.711	20×1/2"	19,70	4/280
0205.712	20×3/4"	22,50	4/240
0205.713	25×1"	35,44	2/110
0205.714	25×3/4"	26,08	2/120
0205.715	16×3/4"	19,56	2/240
0205.717	32×1"	38,00	5/65

KOLANKO ZAPRASOWYWANE NYPLOWE — GRUPA E

Indeks	wymiar	cena netto	pak
0205.730	16×1/2"	21,14	10/150
0205.731	20×1/2"	27,04	4/160
0205.733	20×3/4"	31,24	4/120
0205.734	25×1"	51,34	2/80
0202.735	25×3/4"	34,14	2/100

KOLANKO ZAPRASOWYWANE MUFOWE — GRUPA E

Indeks	wymiar	cena netto	pak
0205.740	16×1/2"	21,38	10/150
0205.741	20×1/2"	26,96	4/200
0205.742	20×3/4"	30,40	4/160
0202.743	25×3/4"	33,76	2/90

ZŁĄCZKA ZAPRASOWYWANA PODWÓJNA — GRUPA E

Indeks	wymiar	cena netto	pak
0205.720	16	15,64	10/200
0205.721	16×20	19,02	4/160
0202.722	16×25	27,26	8/160
0205.723	20	21,80	4/140
0205.724	25	31,36	2/80
0205.725	20×25	29,00	2/110

KOLANKO ZAPRASOWYWANE PODWÓJNE — GRUPA E

Indeks	wymiar	cena netto	pak
0205.750	16×16	20,98	10/150
0205.751	20×20	30,82	4/120
0205.752	25×25	41,72	2/64
0205.753	32×32	65,18	2/40

TRÓJNIK ZAPRASOWYWANY MUFOWY — GRUPA E

Indeks	wymiar	cena netto	pak
0205.780	16×1/2"	31,04	4/120
0202.781	20×1/2"	40,30	4/120
0205.784	25×1/2"	45,20	10/90
0202.785	25×3/4"	58,10	2/54

KOLANKO ZAPRASOWYWANE Z ŁAPKAMI — GRUPA E

Indeks	wymiar	cena netto	pak
0205.760	16×1/2"	28,30	10/100
0205.761	20×1/2"	31,70	4/100

TRÓJNIK ZAPRASOWYWANY — GRUPA E

Indeks	wymiar	cena netto	pak
0205.790	16	27,50	10/130
0205.791	20	40,24	4/80
0205.792	25	58,62	2/48
0202.789	32	86,68	5/40
0202.793	16×20×16	35,96	10/100
0205.794	20×16×16	35,26	4/100
0205.795	20×16×20	38,18	4/84
0205.796	20×20×16	39,54	10/160
0205.797	25×20×20	51,08	2/80
0205.798	25×16×25	53,08	2/80
0202.799	25×20×25	60,26	2/80

KOLANKO ZAPRASOWYWANE PODWÓJNE Z ŁAPKAMI — GRUPA E

Indeks	wymiar	cena netto	pak
0205.765	16×16X1/2"	50,74	4/100

TULEJA — GRUPA E

Indeks	wymiar	cena netto	pak
0205.802	16	1,94	/200
0205.803	20	2,18	/100
0205.804	25	4,30	/300
0205.805	32	5,10	/300

Złączka zaprasowywana do rur wielowarstwowych

GOSHE Gwarancja 10 lat

ZACISK TYP U

TRÓJNIK ZAPRASOWYWANY NYPLOWY — GRUPA E

Indeks	wymiar	cena netto	pak
0200.770	16×1/2"	23,76	10/100
0200.771	20×1/2"	28,97	4/120
0200.774	25×1/2"	40,73	5/100
0200.775	25×3/4"	44,97	10/100
0200.777	32×1"	64,13	10/100

TRÓJNIK ZAPRASOWYWANY MUFOWY — GRUPA E

Indeks	wymiar	cena netto	pak
0200.787	32×1"	66,69	10/90

ZŁĄCZKA ZAPRASOWYWANA MUFOWA — GRUPA E

Indeks	wymiar	cena netto	pak
0200.690	16×1/2"	19,36	10/320

KOLANKO ZAPRASOWYWANE MUFOWE — GRUPA E

Indeks	wymiar	cena netto	pak
0200.744	25×1"	47,08	5/120
0200.747	32×1"	51,29	5/120

KOLANKO ZAPRASOWYWANE NYPLOWE — GRUPA E

Indeks	wymiar	cena netto	pak
0200.737	32×1"	51,29	5/160

Narzędzia montażowe do rur wielowarstwowych

REMS

ZACISKARKA AKKU-PRESS LI-ION 14V L-BOXX — GRUPA H

Indeks	typ	cena netto
280.036	akumulatorowa 14VL-boxx (571020)	6682,00

CĘGI ZACISKOWE — GRUPA H

Indeks	typ U	cena netto
280.031	16 (570765)	668,42
280.0311	20 (570775)	668,42
280.0312	25 (570780)	668,42
280.0313	32 (570785)	668,42
	typ TH	
280.100	16 (570460)	730,06
280.101	20 (570470)	730,06
280.102	25 (570495)	730,06
280.103	32 (570480)	730,06

ZACISKARKA RĘCZNA EKO-PRESS — GRUPA H

Indeks	typ	cena netto
280.032	ręczna (574000)	815,80

ZACISKARKA POWER PRESS BASIC-PACK ACC R220) — GRUPA H

Indeks	typ	cena netto
280.043	sieciowa (577013 R220)	5340,00

ZACISKARKA POWER PRESS SE — GRUPA H

Indeks	typ	cena netto
280.040	sieciowa (572111)	3839.00

Akcesoria do ogrzewania podłogowego

X-thermal 105

Folia do ogrzewania podłogowego

GFT GOSHE FUTURE TECH

X-thermal 105 — GRUPA H

Indeks	cena netto	pak
0205.430	114,20	/5

Wymiary :

szerokość
1,02 [m] +/- 2%

długość:
50 [m] +/- 2%

grubość:
0,105 [mm] +/-10%

ROZWIJAK DO RURY — GRUPA D

Indeks	wymiar	cena netto	pak
200.435	-	837,52	1

ZESTAW TAKER + KLIPSY — GRUPA H

Indeks	wymiar	cena netto	pak
200.438	klips **60 mm** 9 opakowań **(300 szt.)**	490,00	/1
200.440 **Ultra Light**	klips **50 mm** 14 opakowań **(250 szt.)**	399,00	/1
200.441 **Ultra Light**	klips **60 mm** 9 opakowań **(300 szt.)**	420,00	/1

KLIPS DO TAKERA — GRUPA H

Indeks	długość/ilość	cena netto	pak
200.439	50 mm /250 szt.	39,50	1

Rura, akcesoria

GOSHE

RURA PERT-AL-PERT - LASEROWA — GRUPA H

Indeks	wymiar	cena netto	pak
0205.460	16*2,0	4,50	100 m
0205.461	16*2,0	4,50	200 m
0205.462	16*2,0	4,50	500 m
0205.463	20*2,0	7,14	100 m
0205.464	25*2,5	11,50	50 m
0205.465	32*3,0	18,22	50 m

RURA PERT-AL-PERT — GRUPA H

Indeks	wymiar	cena netto	pak
0200.485	16*2,0	4,30	100 m
0200.486	16*2,0	4,30	200 m
0200.487	20*2,0	6,80	100 m
0200.488	25*2,5	10,94	50 m
0200.489	32*3,0	17,34	50 m

NOŻYCE DO RURY PEX-AL.-PEX — GRUPA D

Indeks	wymiar	cena netto	pak
0200.436	szare NS-01 (max 25)	21,14	1
0200.440	niebieskie S01 (max 42)	40,84	1
0200.439	czerwone S05 (max 42)	53,56	1
0200.438	zółte E07 (max 42)	53,56	1

ZŁĄCZKA ZACISKOWA DO RUR PEX-AL-PEX — GRUPA D

Indeks	wymiar	cena netto	pak
0200.285	16x3/4	13,00	50/500

ZŁĄCZKA ZACISKOWA DO RUR PEX-AL-PEX (EUROKONUS) — GRUPA D

Indeks	wymiar	cena netto	pak
0200.281	16x3/4	8,50	50/500

ZŁĄCZKA ZACISKOWA DO RUR MIEDZIANYCH — GRUPA D

Indeks	wymiar	cena netto	pak
0200.280	15	12,28	10/400

KALIBROWNIK - PLASTIK — GRUPA D

Indeks	wymiar	cena netto	pak
0200.449	16/20/25	15,44	1/100

ZŁĄCZKA ZACISKOWA DO RUR MIEDZIANYCH — GRUPA D

Indeks	wymiar	cena netto	pak
0200.284	15	12,28	10/400

KALIBROWNIK - METALOWY W OBUDOWIE PLASTIKOWEJ — GRUPA D

Indeks	wymiar	cena netto	pak
0200.444	16/20/25	309.24	1/100

SPRĘŻYNY DO RURY PEX-AL-PEX - ZEWNĘTRZNA — GRUPA D

Indeks	wymiar	cena netto	pak
0200.454	16	38,02	1/50
0200.456	20	48,91	1/50
0200.4561	25	52,81	1/50
0200.4562	32	61,40	1/50

KALIBROWNIK - METAL — GRUPA D

Indeks	wymiar	cena netto	pak
0200.447	16	52,72	1
0200.448	20	54,56	1
0200.446	25	56,42	1
0200.445	32	57,46	1

SPRĘŻYNY DO RURY PEX-AL-PEX - WEWNĘTRZNA — GRUPA D

Indeks	wymiar	cena netto	pak
0200.453	16	17,44	1/200
0200.455	20	22,33	1/200
0200.4551	25	24,16	1/200
0200.4552	32	28,62	1/200

IBBIE

BATERIA
Z ELASTYCZNĄ WYLEWKĄ

GRUPA **F**

Bateria stojąca

cena netto	218,90
pakowanie	1 / 10

0611.685
czerwona

0611.688
niebieska

0611.690
szara

0611.692
beżowa

0611.686
fioletowa

0611.687
pomarańczowa

0611.689
czarna

0611.691
biała

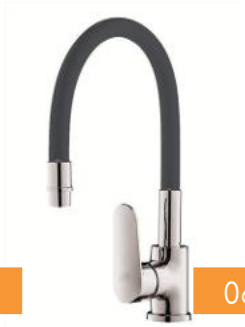

0611.693
grafitowa

Bateria ścienna

cena netto	289,00
pakowanie	1 / 10

0611.697
beżowa

0611.698
czarna

0611.699
grafitowa

Wymienna wylewka

Głowica ceramiczna

Elastyczna wylewka

Regulacja zasięgu

Obrotowa wylewka

SERIA INEZ

BATERIA WANNOWA ŚCIENNA Z AKCESORIAMI — GRUPA F

Indeks	cena netto	pak
0611.500	209,96	12 szt.

BATERIA UMYWALKOWA STOJĄCA — GRUPA F

Indeks	cena netto	pak
0611.501	134,04	12 szt.

BATERIA UMYWALKOWA ŚCIENNA — GRUPA F

Indeks	cena netto	pak
0611.502 wyl. L 18 cm	167,34	12 szt.

BATERIA NATRYSKOWA Z AKCESORIAMI — GRUPA F

Indeks	cena netto	pak
0611.505	169,10	12 szt.

BATERIA ZLEWOZMYWAKOWA STOJĄCA — GRUPA F

Indeks	cena netto	pak
0611.506 wyl. L 16 cm	118,56	12 szt.
0611.507 wyl. L 25 cm	120,00	12 szt.

BATERIA ZLEWOZMYWAKOWA ŚCIENNA — GRUPA F

Indeks	cena netto	pak
0611.504 wyl. L 25 cm	168,48	12 szt.

BATERIA ZLEWOZMYWAKOWA Z WYSOKĄ WYLEWKĄ — GRUPA F

Indeks	cena netto	pak
0611.509	163,38	12 szt.

BATERIA BIDETOWA — GRUPA F

Indeks	cena netto	pak
0611.508	143,84	12 szt.

SERIA LIRA

BATERIA WANNOWA ŚCIENNA Z AKCESORIAMI — GRUPA F

Indeks	cena netto	pak
0611.520	209,96	12 szt.

BATERIA UMYWALKOWA STOJĄCA — GRUPA F

Indeks	cena netto	pak
0611.521	134,04	12 szt.

BATERIA UMYWALKOWA ŚCIENNA — GRUPA F

Indeks	cena netto	pak
0611.522 wyl. L 18 cm	167,34	12 szt.

BATERIA NATRYSKOWA Z AKCESORIAMI — GRUPA F

Indeks	cena netto	pak
0611.525	169,10	12 szt.

BATERIA ZLEWOZMYWAKOWA STOJĄCA — GRUPA F

Indeks	cena netto	pak
0611.527 wyl. L 25 cm	120,00	12 szt.

BATERIA ZLEWOZMYWAKOWA ŚCIENNA — GRUPA F

Indeks	cena netto	pak
0611.523 wyl. L 25 cm	168,48	12 szt.

BATERIA ZLEWOZMYWAKOWA Z WYSOKĄ WYLEWKĄ — GRUPA F

Indeks	cena netto	pak
0611.529	163,38	12 szt.

BATERIA BIDETOWA — GRUPA F

Indeks	cena netto	pak
0611.528	143,84	12 szt.

SERIA GERA

BATERIA WANNOWA ŚCIENNA Z AKCESORIAMI — GRUPA F

Indeks	cena netto	pak
0611.740	257,54	12 szt.

BATERIA UMYWALKOWA STOJĄCA — GRUPA F

Indeks	cena netto	pak
0611.741	180,54	12 szt.

BATERIA UMYWALKOWA ŚCIENNA — GRUPA F

Indeks	cena netto	pak
0611.742 wyl. L16 cm	203,64	12 szt.

BATERIA NATRYSKOWA Z AKCESORIAMI — GRUPA F

Indeks	cena netto	pak
0611.745	207,32	12 szt.

BATERIA ZLEWOZMYWAKOWA ŚCIENNA — GRUPA F

Indeks	cena netto	pak
0611.743 wyl. L25 cm	216,64	12 szt.

BATERIA KUCHENNA — GRUPA F

Indeks	cena netto	pak
0611.749	194,10	12 szt.

BATERIA UMYWALKOWA WYSOKA — GRUPA F

Indeks	cena netto	pak
0611.746	303,94	12 szt.

SERIA LETA

BATERIA WANNOWA ŚCIENNA Z AKCESORIAMI — GRUPA F

Indeks	cena netto	pak
0611.760	282,68	12 szt.

BATERIA UMYWALKOWA STOJĄCA — GRUPA F

Indeks	cena netto	pak
0611.761	177,76	12 szt.

BATERIA UMYWALKOWA ŚCIENNA — GRUPA F

Indeks	cena netto	pak
0611.762 wyl. L16 cm	213,30	12 szt.

BATERIA NATRYSKOWA Z AKCESORIAMI — GRUPA F

Indeks	cena netto	pak
0611.765	237,14	12 szt.

BATERIA ZLEWOZMYWAKOWA ŚCIENNA — GRUPA F

Indeks	cena netto	pak
0611.763 wyl. L25 cm	215,76	12 szt.

BATERIA KUCHENNA — GRUPA F

Indeks	cena netto	pak
0611.678	216,40	12 szt.

SERIA PERLA

BATERIA WANNOWA ŚCIENNA Z AKCESORIAMI — GRUPA F

Indeks	cena netto	pak
0611.450	236,00	12 szt.

*BATERIA WANNOWA STOJĄCA — GRUPA F

Indeks	cena netto	pak
0611.459	268,90	12 szt.

BATERIA UMYWALKOWA STOJĄCA — GRUPA F

Indeks	cena netto	pak
0611.451	157,36	12 szt.

BATERIA UMYWALKOWA ŚCIENNA — GRUPA F

Indeks	cena netto	pak
0611.453 wyl. L16 cm	176,50	12 szt.

BATERIA PRYSZNICOWA Z AKCESORIAMI — GRUPA F

Indeks	cena netto	pak
0611.455	184,34	12 szt.

BATERIA ZLEWOZMYWAKOWA ŚCIENNA — GRUPA F

Indeks	cena netto	pak
0611.454 wyl. L25 cm	177,30	12 szt.

BATERIA ZLEWOZMYWAKOWA STOJĄCA — GRUPA F

Indeks	cena netto	pak
0611.456 wyl. L17cm	122,72	12 szt.
0611.457 wyl. L25cm	123,88	12 szt.

BATERIA ZLEWOZMYWAKOWA WYSOKA WYLEWKA — GRUPA F

Indeks	cena netto	pak
0611.458	162,04	12 szt.

BATERIA ZLEWOZMYWAKOWA Z PRZEŁĄCZNIKIEM — GRUPA F

Indeks	cena netto	pak
0611.452 wyl. L30cm	266,54	12 szt.

antracyt

SERIA MONITA

BATERIA WANNOWA ŚCIENNA Z AKCESORIAMI — GRUPA F

Indeks	cena netto	pak
0611.470	236,00	12 szt.

*BATERIA WANNOWA STOJĄCA — GRUPA F

Indeks	cena netto	pak
0611.479	268,90	12 szt.

BATERIA UMYWALKOWA STOJĄCA — GRUPA F

Indeks	cena netto	pak
0611.471	157,36	12 szt.

BATERIA UMYWALKOWA ŚCIENNA — GRUPA F

Indeks	cena netto	pak
0611.473 wyl. L16 cm	176,50	12 szt.

BATERIA PRYSZNICOWA Z AKCESORIAMI — GRUPA F

Indeks	cena netto	pak
0611.475	184,34	12 szt.

BATERIA ZLEWOZMYWAKOWA ŚCIENNA — GRUPA F

Indeks	cena netto	pak
0611.474 wyl. L25 cm	177,30	12 szt.

BATERIA ZLEWOZMYWAKOWA STOJĄCA — GRUPA F

Indeks	cena netto	pak
0611.476 wyl. L17 cm	122,72	12 szt.
0611.477 wyl. L25cm	123,88	12 szt.
0611.467 wyl. L25cm antracyt	138,64	12 szt.

BATERIA ZLEWOZMYWAKOWA WYSOKA WYLEWKA — GRUPA F

Indeks	cena netto	pak
0611.478	162,04	12 szt.
0611.466 antracyt	180,94	12 szt.

BATERIA Z WYCIĄGANĄ WYLEWKĄ — GRUPA F

Indeks	cena netto	pak
0611.469	250,42	12 szt.

SERIA STANDARD

BATERIA WANNOWA ŚCIENNA Z AKCESORIAMI — GRUPA F

Indeks	cena netto	pak
0611.640	294,42	12 szt.

BATERIA WANNOWA ŚCIENNA Z DŁUGĄ WYLEWKĄ — GRUPA F

Indeks	cena netto	pak
0611.641	289,70	12 szt.

BATERIA NATRYSKOWA Z AKCESORIAMI — GRUPA F

Indeks	cena netto	pak
0611.642	192,18	12 szt.

BATERIA UMYWALKOWA — GRUPA F

Indeks	cena netto	pak
0611.643	222,30	12 szt.

BATERIA ZLEWOZMYWAKOWA F — GRUPA F

Indeks	cena netto	pak
0611.644	160,48	12 szt.

BATERIA UMYWALKOWA ŚCIENNA — GRUPA F

Indeks	cena netto	pak
0611.645 wyl. **C** L18 cm	179,86	12 szt.
0611.646 wyl. **S** L18 cm	179,86	12 szt.

BATERIA ZLEWOZMYWAKOWA ŚCIENNA — GRUPA F

Indeks	cena netto	pak
0611.647 wyl. **C** L-25 cm	181,42	12 szt.
0611.648 wyl. **S** L25 cm	181,42	12 szt.

BATERIA ZLEWOZMYWAKOWA ŚCIENNA F — GRUPA F

Indeks	cena netto	pak
0611.649	180,70	12 szt.

BATERIA KRAN — GRUPA F

Indeks	cena netto	pak
0611.650 wyl. **C**	85,82	2/12 szt.
0611.651 wyl. **S**	85,82	2/12 szt.

SERIA RETRO

BATERIA WANNOWA ŚCIENNA Z AKCESORIAMI — GRUPA F

Indeks	cena netto	pak
0611.660	359,88	12 szt.

BATERIA WANNOWA ŚCIENNA Z DŁUGĄ WYLEWKĄ — GRUPA F

Indeks	cena netto	pak
0611.661	354,30	12 szt.

BATERIA NATRYSKOWA Z AKCESORIAMI — GRUPA F

Indeks	cena netto	pak
0611.662	216,02	12 szt.

BATERIA UMYWALKOWA — GRUPA F

Indeks	cena netto	pak
0611.663	234,25	12 szt.

BATERIA ZLEWOZMYWAKOWA F — GRUPA F

Indeks	cena netto	pak
0611.664	172,36	12 szt.

BATERIA UMYWALKOWA ŚCIENNA — GRUPA F

Indeks	cena netto	pak
0611.665 wyl. **C** L-18 cm	193,44	12 szt.
0611.666 wyl. **S** L18 cm	193,44	12 szt.

BATERIA ZLEWOZMYWAKOWA ŚCIENNA — GRUPA F

Indeks	cena netto	pak
0611.667 wyl. **C** L25 cm	194,78	12 szt.
0611.668 wyl. **S** L25 cm	194,78	12 szt.

BATERIA ZLEWOZMYWAKOWA ŚCIENNA F — GRUPA F

Indeks	cena netto	pak
0611.669	193,34	12 szt.

WODMAX

SOLA BATERIA łazienkowa

GŁOWICA 35 MM

GRUPA F

wannowa

cena netto 197,48

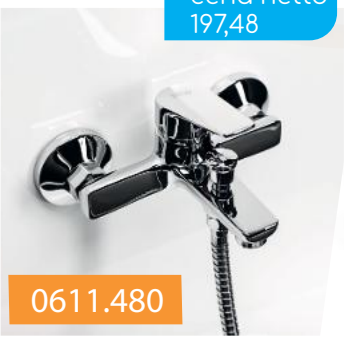

0611.480

umywalkowa

cena netto 144,14

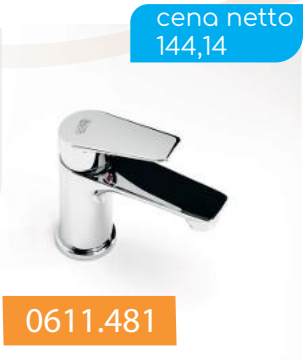

0611.481

prysznicowa

cena netto 171,84

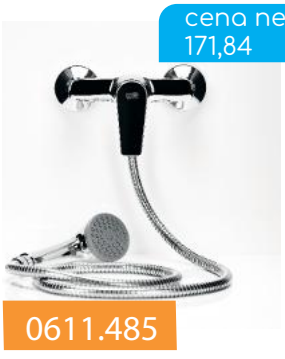

0611.485

kuchenna wysoka

cena netto 155,22

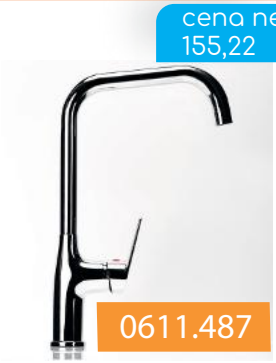

0611.487

NOWOŚĆ

IBBIE

BATERIA KUCHENNA

stal szczotkowana

indeks	cena netto	pakowanie
0611.694	218,90	1/10

NOWOŚĆ

NOA

BATERIA KUCHENNA

stal szczotkowana

indeks	cena netto	pakowanie
0611.715	328,40	1/10

MILA BATERIA
Z ELASTYCZNĄ WYLEWKĄ

GRUPA **F**

Bateria stojąca

cena netto	195,95
pakowanie	1 / 10

0611.490
czarna

0611.491
beżowa

0611.492
szara

0611.493
ciemno szara

Wymienna wylewka **Głowica ceramiczna** **Elastyczna wylewka** **Regulacja zasięgu** **Obrotowa wylewka**

Baterie kuchenne

BATERIA **NURIA** — GRUPA **F**

25

Indeks	cena netto	pak
0611.684	233,96	1/5

BATERIA **LIVIA** — GRUPA **F**

Indeks	cena netto	pak
0611.681 czarna	273,22	1/5

BATERIA **TRINI (CZARNY MAT)** — GRUPA **F**

Indeks	cena netto	pak
0611.770	242,98	1/5

BATERIA **LIVIA** — GRUPA **F**

Indeks	cena netto	pak
0611.673 beż	273,22	1/5

beż

Zawieszenia słuchawek

Pik

GRUPA I

Indeks	cena netto	pak
0600.300 metal	20,62	1/100

Kier

GRUPA I

Indeks	cena netto	pak
0600.302	6,74	1/250

ABS

Atu

GRUPA I

Indeks	cena netto	pak
0600.306	6,74	1/200

ABS

Joker

GRUPA I

Indeks	cena netto	pak
0600.305	5,28	1/200

ABS

ZAWIESZENIE Z PRZYŁĄCZEM OSLO — GRUPA I

Indeks	cena netto	pak
0600.838	42,88	1/250

KWADRATOWE

Seria OSLO

BATERIA PODTYNKOWA **OSLO 1** — GRUPA F

Indeks	kształt	cena netto	pak
0600.875	OKRĄGŁA	391,09	1

Wylewki, zawieszenia

WYLEWKA ŚCIENNA **L-400** — GRUPA I

Indeks	kształt	cena netto	pak
0600.831	KWADRATOWA	54,15	1/20

Deszczownice

DESZCZOWNICA OSLO (**METAL**) — GRUPA I

Indeks	wymiar	cena netto	pak
0600.816	OKRĄGŁA ϕ30	108,46	1/10

DESZCZOWNICA MANAMA 1 (**ABS**) — GRUPA I

Indeks	wymiar	cena netto	pak
0600.092	OKRĄGŁA ϕ28	69,80	1/10

DESZCZOWNICA MANAMA 2 (**ABS**) — GRUPA I

Indeks	wymiar	cena netto	pak
0600.093	OKRĄGŁA ϕ28	69,80	1/10

Sprężyny kanalizacyjne

SPRĘŻYNY KANALIZACYJNE — GRUPA D

Indeks	wymiar	cena netto	pak
214.000	Ø5 L2m	33,70	1
214.001	Ø5 L3m	34,00	1
214.002	Ø5 L4m	36,18	1
214.003	Ø5 L5m	38,33	1

SPRĘŻYNY KANALIZACYJNE — GRUPA D

Indeks	wymiar	cena netto	pak
214.010	Ø10 L3m	50,45	1
214.011	Ø10 L5m	67,27	1
214.012	Ø10 L8m	84,08	1

SPRĘŻYNY KANALIZACYJNE — GRUPA D

Indeks	wymiar	cena netto	pak
214.004	Ø8 L3m	46,97	1
214.005	Ø8 L5m	50,45	1
214.006	Ø8 L8m	69,20	1
214.007	Ø8 L10m	81,68	1

SPRĘŻYNY KANALIZACYJNE Z RĄCZKĄ DREWNIANĄ — GRUPA D

Indeks	wymiar	cena netto	pak
214.016	Ø16 L10m	319,73	1
214.017	Ø16 L15m	466,36	1
214.018	Ø16 L20m	564,48	1

SPRĘŻYNY KANALIZACYJNE Z RĄCZKĄ DREWNIANĄ — GRUPA D

Indeks	wymiar	cena netto	pak
214.013	Ø10 L10m	105,71	1
214.014	Ø10 L15m	153,75	1
214.015	Ø10 L20m	182,58	1

GOSHE

Słuchawki prysznicowe

Lima

GRUPA I

Indeks	cena netto	pak
0600.000	10,26	100

Sofia

GRUPA I

Indeks	cena netto	pak
0600.001	11,78	100

Dżuba

GRUPA I

Indeks	cena netto	pak
0600.045	10,20	100

Quito

GRUPA I

Indeks	cena netto	pak
0600.023	13,70	100

Retro

GRUPA I

Indeks	cena netto	pak
0600.022	61,86	45

Lusaka

GRUPA I

Indeks	cena netto	pak
0600.041	14,97	100

10

Nikozja

GRUPA I

Indeks	cena netto	pak
0600.018	21,74	100

do baterii z wyciąganą wylewką

Kampala

GRUPA I

Indeks	cena netto	pak
0600.040	14,30	100

8

Luanda

GRUPA I

Indeks	cena netto	pak
0600.016	15,40	50

Ankara (czarny MAT)

GRUPA I

Indeks	cena netto	pak
0600.002	19,70	1/25

CZARNY MAT

Hawana

GRUPA I

Indeks	cena netto	pak
0600.004	18,40	1/25

Sana

GRUPA I

Indeks	cena netto	pak
0600.007	22,17	1/25

BLISTER

Panama

GRUPA I

Indeks	cena netto	pak
0600.006	22,17	1/25

BLISTER

Numea

GRUPA I

Indeks	cena netto	pak
0600.011	16,45	100

Apia

GRUPA I

Indeks	cena netto	pak
0600.015	25,64	100

Victoria

GRUPA I

Indeks	cena netto	pak
0600.009	33,20	1/25

BLISTER

Valletta

GRUPA I

Indeks	cena netto	pak
0600.043	16,90	100

8

Malabo

GRUPA I

Indeks	cena netto	pak
0600.047	23,70	100

12

Addis

GRUPA I

Indeks	cena netto	pak
0600.020	27,40	1/25

Korki

KOREK KLIK-KLAK (RING MAŁY) GRUPA I

G 1 1/4"

Indeks	cena netto	pak
0600.351	33,82	1/100

z przelewem

mosiężny

KOREK KLIK-KLAK (RING DUZY) GRUPA I

G 1 1/4"

Indeks	cena netto	pak
0600.352	40,94	1/50

z przelewem

mosiężny

KOREK AUTOMATYCZNY DO UMYWALKI GRUPA I

G 1 1/4"

Indeks	cena netto	pak
0600.350	46,50	1

mosiężny

KOREK KLIK-KLAK (RING MAŁY) Z TULEJĄ GRUPA I

G 1 1/4"

Indeks	cena netto	pak
0600.354	45,94	1/50

z przelewem

mosiężny

KOREK KLIK-KLAK (RING MAŁY) GRUPA I

Indeks	cena netto	pak
0600.355	37,06	1/100

bez przelewu

mosiężny

Węże prysznicowe

WĄŻ PRYSZNICOWY WZMOCNIONY - BLISTER GRUPA I

Indeks	wymiar	cena netto	pak
0600.200	125 cm	21,74	1/40
0600.201	150 cm	22,64	1/50

WĄŻ PRYSZNICOWY WZMOCNIONY GRUPA I

Indeks	wymiar	cena netto	pak
0600.204	L-125	13,87	1/50
0600.205	L-150	15,38	1/50
0600.206	L-175	18,11	1/50
0600.207	L-200	20,98	1/50

WĄŻ PRYSZNICOWY (PVC) - L150 GRUPA W

do wyczerpania zapasów

Indeks	wymiar	cena netto ostateczna	pak
0600.217	transparentny	7,94**	1
0600.219	biały	3,90**	1

**cena netto ostateczna

WĄŻ DO BATERII Z WYCIĄGANĄ WYLEWKĄ GRUPA I

Indeks	wymiar	cena netto	pak
0600.211	L 120	24,15	1/100

WĄŻ PRYSZNICOWY ROZCIĄGLIWY GRUPA I

Indeks	wymiar	cena netto	pak
0600.210	L 150	24,60	1

viega Syfony*

SIMPLEX- SYFON WANNOWY Z KORKIEM AUTOMATYCZNYM — GRUPA B

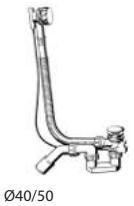

Indeks	cena netto	pak
630.001	131,27	1/25

495 121

SYFON WANNOWY — GRUPA B

Indeks	cena netto	pak
630.003	45,80	1/25

703127

SYFON BRODZIKOWY — GRUPA B

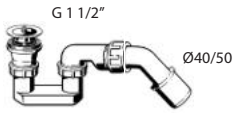

Indeks	cena netto	pak
630.023	34,24	1/25

703 233

TEMPOPLEX-SYFON BRODZIKOWY CZYSZCZONY OD GÓRY — GRUPA B

Indeks	cena netto	pak
630.022	126,93	1/10

801458

DOMOPLEX-SYFON BRODZIKOWY CZYSZCZONY OD GÓRY — GRUPA B

Indeks	cena netto	pak
630.021	71,00	1/10

126 582

ZAWÓR ODPŁYWOWY Z KORKIEM — GRUPA B

Indeks	cena netto	pak
630.0391	21,82	1

108 519

PÓŁSYFON BIDETOWY — GRUPA B

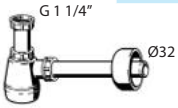

Indeks	cena netto	pak
630.030	19,68	381/50

703 288

SYFON PISUAROWY — GRUPA B

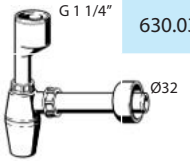

Indeks	cena netto	pak
630.031	57,27	1

112 271

PÓŁSYFON UMYWALKOWY — GRUPA B

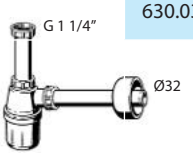

Indeks	cena netto	pak
630.037	18,28	1/50

703 219

SYFON UMYWALKOWY — GRUPA B

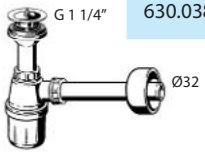

Indeks	cena netto	pak
630.038	25,88	1

703 110

PÓŁSYFON ZLEWU 1-KOMOROWEGO — GRUPA B

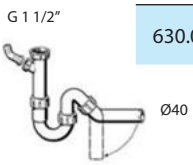

Indeks	cena netto	pak
630.039	33,86	1

101 800

SYFON ZLEWU 2-KOMOROWEGO — GRUPA B

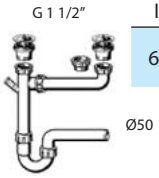

Indeks	cena netto	pak
630.040	62,22	1/25

329 174

WODMAX

Zawory napełniające i spustowe

ZAWÓR NAPEŁNIAJĄCY — GRUPA B

Indeks	cena netto	pak
640.102	20,79	1

ZN3/124 - 3/8" +1/2"

ergonomiczny, cichy, uniwersalny

ZAWÓR NAPEŁNIAJĄCY **ZN5** — GRUPA B

Indeks	cena netto	pak
640.103 **3/8"**	11,75	1
640.104 **1/2"**	11,75	1

ergonomiczny, cichy, uniwersalny

ZAWÓR NAPEŁNIAJĄCY — GRUPA B

Indeks	cena netto	pak
640.101	23,39	1

ZN3 1/2" z króćcem 3/8" z tumikiem

ZAWÓR SPUSTOWY — GRUPA B

Indeks	cena netto	pak
640.110	48,63	1

dwufunkcyjny DUO MAX 3/6L

ZAWÓR SPUSTOWY — GRUPA B

Indeks	cena netto	pak
640.113	32,79	1

BIS CH 350/ ZSB/211-00-T0 Z FUNKCJĄ STOP BIS

ZAWÓR NAPEŁNIAJĄCY **DOLNEGO ZASILANIA ZND/111/0/T** — GRUPA B

Indeks	cena netto	pak
640.107 **3/8" ABS**	17,17	1
640.106 **1/2" PP**	17,17	1

Syfony i akcesoria do syfonów

SYFON DO PRALKI NADTYNKOWY — GRUPA B

Indeks	cena netto	pak
615.007	7,56	1
biały		
0600.471	12,20	1
chrom		

SYFON WANNOWY — GRUPA B

Indeks	cena netto	pak
640.010	19,90	1

SITKO METALOWE

OSPRZĘT PRZYŁ. MISKI **WC** DO STELAŻA — GRUPA B

Indeks	cena netto	pak
640.230	51,29	1

SYFON ELASTYCZNY — GRUPA B

Indeks	cena netto	pak
700.083	7,30	1
DN 32 (DO UMYWALKI)		
700.082	8,50	1
DN 40 (DO ZLEWU)		

SYFON WANNOWY — GRUPA B

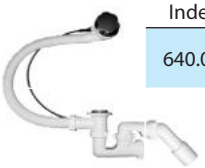

Indeks	cena netto	pak
640.011	72,09	1

PRZELEW Z AUTOMATEM

PÓŁSYFON UMYWALKOWY BUTELKOWY — GRUPA B

Indeks	cena netto	pak
640.003	8,04	1

32 DN

SYFON DO ZLEWU - POJEDYNCZY — GRUPA B

Indeks	cena netto	pak
640.005	15,74	1

SITKO METALOWE

SYFON BRODZIKOWY — GRUPA B

Indeks	cena netto	pak
640.016	45,50	1

CZYSZCZONY OD GÓRY DN50 CHROM

SYFON UMYWALKOWY BUTELKOWY — GRUPA B

Indeks	cena netto	pak
640.000	13,31	1

BIAŁY

SYFON DO ZLEWU - PODWÓJNY — GRUPA B

Indeks	cena netto	pak
640.007	24,09	1

SITKO METALOWE

SYFON BRODZIKOWY — GRUPA B

Indeks	cena netto	pak
640.015	14,00	1

SITKO METALOWE

Filtry USTM

KORPUS EMI 10" Z PRZYŁĄCZEM MOSIĘŻNYM — GRUPA A

Indeks	przyłącze	cena netto	pak
203.010	1/2"	45,00	1/9
203.011	3/4"	45,48	1/9
203.012	1"	49,67	1/9

KORPUS EMI 10" Z PRZYŁĄCZEM MOSIĘŻNYM + PŁYTKA + KLUCZ — GRUPA A

Indeks	przyłącze	cena netto	pak
203.020	1/2"	57,14	1/9
203.021	3/4"	57,58	1/9
203.022	1"	61,54	1/9

WKŁAD WĘGLOWY 10" — GRUPA A

Indeks	symbol	cena netto	pak
203.180	BLOK	11,90	1/25

WKŁAD ZMIĘKCZAJĄCY 10" — GRUPA A

Indeks		cena netto	pak
203.202		28,58	1/25

FILTR DO PRALKI Z GĄBKĄ — GRUPA A

Indeks	wymiar	cena netto	pak
203.310	3/4"	43,45	1/20

FILTR KUCHENNY **ULTRA FILTRACJA** — GRUPA A

Indeks	wymiar	cena netto	pak
203.095	chrom	519,75	1
203.096	czarny mat	519,75	1

WKŁAD SZNURKOWY 10" — GRUPA A

Indeks	mikronaż	cena netto	pak
203.110	5	7,52	1/50
203.111	10	7,52	1/50
203.115	20	7,52	1/50
	LIFE PLUS		
203.163	5 mik.	11,15	1/50
203.165	20 mik.	11,15	1/50

WKŁAD PIANKOWY 10" — GRUPA A

Indeks	mikronaż	cena netto	pak
203.149	1 mik.	6.52	1/50
203.150	5 mik.	6.52	1/50
203.155	20 mik.	6.52	1/50

WKŁAD ODŻELAZIAJĄCY 10" — GRUPA A

Indeks		cena netto	pak
203.210		32,48	1/25

WKŁAD SEDYMENTACYJNO-WĘGLOWY — GRUPA A

Indeks		cena netto	pak
203.220		15,87	1/25

FILTR SAMOPŁUCZĄCY MINIAQWELL FF — GRUPA A

Indeks		cena netto	pak
203.090	FF	320.54	1

203.091	FK z reduktorem	544.28	1

ZMIĘKCZACZ KOMPAKTOWY **CLARO** — GRUPA A

Indeks	wymiar	cena netto	pak
203.415	20 l.	2330,82	1

ZMIĘKCZACZ KOMPAKTOWY **PRIMO 25L (WS-25)** — GRUPA A

Indeks	wymiar	cena netto	pak
203.412	25 l.	2617,23	1

WODMAX

Złącza do WC

ŁĄCZNIK DO WC — GRUPA B

Indeks	cena netto	pak
615.013	8,55	1

PROSTY

ŁĄCZNIK DO WC — GRUPA B

Indeks	cena netto	pak
615.014	9,12	1

MIMOŚRODOWY

ZŁĄCZE DO WC — GRUPA B

Indeks	cena netto	pak
615.000	18,62	1

ROZCIĄGLIWE

ZŁĄCZE DO WC — GRUPA B

Indeks	cena netto	pak
0600.484	24,40	1/20
	450 mm	
0600.485	25,58	1/20
	550 mm	

ŁĄCZNIK DO WC - PROSTY — GRUPA B

Indeks	cena netto	pak
700.370	8,02	1

BIAŁY
L250

KOLANO DO WC — GRUPA B

Indeks	cena netto	pak
700.380	9,18	1

BIAŁE
90

Perlatory

PERLATOR — GRUPA I

Indeks	cena netto	pak
0600.232	4,92	1/250

M28 GZ

PERLATOR — GRUPA I

Indeks	cena netto	pak
0600.231	3,34	1/500

M24 GZ

PERLATOR — GRUPA I

Indeks	cena netto	pak
0600.230	3,62	1/250

M22 GW

PERLATOR DO BATERII (SOLA) — GRUPA I

Indeks	cena netto	pak
0600.244	3,98	1/500

PLASTIK
M20 GZ

PERLATOR — GRUPA I

Indeks	cena netto	pak
0600.220	10,52	1/200

KRÓTKI

PERLATOR — GRUPA I

Indeks	cena netto	pak
0600.225	13,80	1/200

DŁUGi - METALOWY

PERLATOR — GRUPA I

Indeks	cena netto	pak
0600.221	12,10	1/200

ŚREDNI

PERLATOR — GRUPA I

Indeks	cena netto	pak
0600.222	10,86	1/200

DŁUGi

PERLATOR — GRUPA I

Indeks	cena netto	pak
0600.227	18,02	1/200

DŁUGi - METALOWY
pamięć kształtu

Klucz do perlatora

KLUCZ DO PERLATORÓW 4 W1 — GRUPA I

Indeks	cena netto	pak
0600.260	4,28	1

(M20, M22, M24, M28)X1

Akcesoria do baterii

POKRĘTŁA DO BATERII — GRUPA I

Indeks	wymiar	cena netto	pak
611.211	primula wieloklin 15	6,88	10 szt.
0611.971 czerwone	pięciokątne, chrom wieloklin 20	12,20	1
0611.970 niebieskie	pięciokątne, chrom wieloklin 20	12,20	1

GŁOWICA DO BATERII — GRUPA I

Indeks	wymiar	cena netto	pak
0611.900	DN 35 niska	9,26	1/200
0611.903	DN 35 wysoka	9,74	1/100
0611.901	DN 40 niska	12,54	1/150
0611.904	DN 40 wysoka	12,54	1/100
0611.915	DN 25	12,18	1/100

GŁOWICA DO BATERII (DO BATERII NELIA) — GRUPA I

Indeks	wymiar	cena netto	pak
0611.902	DN 40	14,83	1/200

KOMPLET MONTAŻOWY DO BATERII — GRUPA I1

Indeks	wymiar	cena netto	pak
0615.405	1 otworowej	3,80	-
0615.406	2 otworowej	3,80	-

KOLANO DO BATERII CHROMOWANE — GRUPA I1

Indeks	wymiar	cena netto	pak
0611.930	1/2"x3/4"	50,56	2/40

POKRĘTŁO DO BATERII — GRUPA I1

Indeks	wymiar	cena netto	pak
0611.968	CIEPŁA w. (COLD)	32,04	-
0611.969	ZIMNA w. (HOT)	32,04	-

GŁOWICA CERAMICZNA ½" DO BATERII **WIELOKLIN 15** — GRUPA I1

Indeks	wymiar	cena netto	pak
0611.916	czerwona	10,08	1/420
0611.917	niebieska	10,08	1/420

GŁOWICA SUWAKOWA DO BATERII **WIELOKLIN 15** — GRUPA I1

Indeks	wymiar	cena netto	pak
0611.907	1/2" Ch	8,86	1/250
0611.906	1/2"Dz	9,66	1/250
0611.905	3/8"	7,92	1/300

GŁOWICA CERAMICZNA DO BATERII 1/2" **WIELOKLIN 20** — GRUPA I1

Indeks	wymiar	cena netto	pak
0611.908*	czerwona	9,38	1/500

UCHWYT DO BATERII — GRUPA I1

Indeks	wymiar	cena netto	pak
0611.964	40 (otwór)	29,94	1
0611.965	40 (pełna)	29,94	1
0611.966	35 (pełna)	29,94	1
0611.967	35 (otwór)	29,94	1

PRZEŁĄCZNIK DO DESZCZOWNI — GRUPA I1

Indeks	wymiar	cena netto	pak
0611.944	-	50,18	1

Akcesoria montażowe

KOMPLET ŚRUB DO WC — GRUPA I

Indeks	wymiar	cena netto	pak
615.410	białe 6x80	2,76	-

KOMPLET ŚRUB DO UMYWALKI — GRUPA I

Indeks	wymiar	cena netto	pak
615.404	8x120	3,76	-

KOREK TYNKARSKI — GRUPA I

Indeks	wymiar	cena netto	pak
700.300	czerwony	1,88	-
700.301	niebieski	1,88	-

☆ Nowość

Wylewki do baterii

WYLEWKA DO BATERII – PROSTA — GRUPA I

Indeks	wymiar	cena netto	pak
0611.401	L-15	25,26	1
0611.402	L-20	26,98	1
0611.403	L-25	28,30	1
0611.404	L-30	31,30	1

WYLEWKA DO BATERII – WYGIĘTA — GRUPA I

Indeks	wymiar	cena netto	pak
0611.406	L-15	25,26	1
0611.407	L-20	26,98	1
0611.408	L-25	28,30	1
0611.409	L-30	31,30	1

WYLEWKA DO BATERII - WYSOKA — GRUPA I

Indeks	wymiar	cena netto	pak
0611.410		30,28	1

WYLEWKA DO BATERII – ELASTYCZNA — GRUPA I

Indeks	wymiar	cena netto	pak
0611.442	niebieska	73,08	1
0611.449	czarna	73,08	1
0611.445	biała	73,08	1
0611.446	beżowa	73,08	1
0611.447	grafit	73,08	1
0611.448	szara	73,08	1

WYLEWKA DO BATERII – **C** – 3/4"ø18 — GRUPA I

Indeks	wymiar	cena netto	pak
0611.430	L-16	23,06	1
0611.431	L-20	23,88	1
0611.432	L-25	24,68	1
0611.433	L-30	25,90	1

WYLEWKA DO BATERII – **S** – 3/4"ø18 — GRUPA I

Indeks	wymiar	cena netto	pak
0611.420	L-16	23,06	1
0611.421	L-20	23,88	1
0611.422	L-25	24,68	1
0611.423	L-30	25,90	1

ELASTYCZNA WYLEWKA DO – BATERI ŚCIENNEJ — GRUPA I

Indeks	wymiar	cena netto	pak
0611.439	czarna	100,48	1

Części serwisowe do baterii

PRZEŁĄCZNIK DO BATERII WANNOWEJ — GRUPA I1

Indeks	wymiar	cena netto	pak
0611.953	35 sprężynka	34,58	1
0611.954	40 sprężynka	34, 58	1

PRZEŁĄCZNIK DO BATERII WANNOWEJ — GRUPA I1

Indeks	wymiar	cena netto	pak
0611.951	standard/retro	34, 58	1

SIODEŁKO — GRUPA I1

Indeks	wymiar	cena netto	pak
0611.987	-	11,26	1

KRZYWKA DO BATERII — GRUPA I1

Indeks	wymiar	cena netto	pak
0611.921	WZMOCNIONA	9,60	300
0611.920		7,98	500

MOCOWANIE DO BATERII IBBIE — GRUPA I1

Indeks	wymiar	cena netto	pak
0611.988	-	10,02	1

Węże do pralki

WĄŻ DO PRALKI ODPROWADZAJĄCY — GRUPA I

Indeks	wymiar	cena netto	pak
0611.260	150 cm	10,02	1
0611.261	200 cm	12,34	1
0611.262	250 cm	14,64	1
0611.263	300 cm	16,96	1
0611.264	400 cm	25,56	1

WĄŻ DO PRALKI ZASILAJĄCY — GRUPA I

Indeks	wymiar	cena netto	pak
0611.250	100 cm	10,20	10
0611.251	150 cm	12,68	10
0611.252	200 cm	15,16	10
0611.253	250 cm	17,78	10
0611.254	300 cm	20,38	10
0611.256	400 cm	25,56	10

Akcesoria do wodomierzy

KPL. ŚRUBUNKÓW DO WODOMIERZA **GOSHE** — GRUPA **H**

Indeks	wymiar	cena netto	pak
0120.050	1/2"	17,14	10/150 kpl
0120.051	3/4"	27,48	10/70 kpl
0120.052	1"	52,52	6/60 kpl

PLOMBA DO WODOMIERZA — GRUPA **H**

Indeks	wymiar	cena netto	pak
120.017	1/2"	3,20	1
120.018	3/4"	4,00	1

KPL. ŚRUBUNKÓW DO WODOMIERZA — GRUPA **H**

Indeks	wymiar	cena netto	pak
100.906	1/2" L-37	20,25	25/100 kpl
100.905	3/4" L-43	30,13	10/50 kpl
100.919	1" L-48	57,87	1
100.917	1 1/4" L-55	97,52	1
100.918	11/2" L-64	144,87	1
100.913	2" L-75	257,97	1
100.909	1/2" krótkie L-25	26,48	1
100.925	3/4" krótkie L-26	36,14	1

KONSOLA DO WODOMIERZA - **GOSHE - PREMIUM** — GRUPA **H**

Indeks	wymiar	cena netto	pak
0120.000	1/2"	136,58	1/20
0120.001	3/4"	174,46	1/20

PRZEDŁUŻKA DO WODOMIERZA 1" — GRUPA **H**

Indeks	wymiar	cena netto	pak
0120.019	1" L-60, DN20	32,56	18/180
120.021	1 1/4" L-90, DN25	cena na zapytanie	1

KONSOLA DO WODOMIERZA (W) — GRUPA **H**

Indeks	wymiar	cena netto	pak
0120.015	1/2"	131,14	1/20
0120.016	3/4"	149,28	1/20

KONSOLA DO WODOMIERZA — GRUPA **H**

Indeks	wymiar	cena netto	pak
120.060	1"	CENA NA ZAPYTANIE	1
120.061	1 1/4"		1
120.062	1 1/2"		1

Redukcja do wodomierza (z DN 15 - DN 20) — GRUPA **H**

Indeks	wymiar	cena netto	pak
0120.030	1"×3/4"	8,70	10/400

REDUKCJA DO CIEPŁOMIERZA (DO CZUJNIKA MINI) — GRUPA **H**

Indeks	wymiar	cena netto	pak
140.001		9.16	1

Akcesoria do ciepłomierzy

KPL. ŚRUBUNKÓW DO CIEPŁOMIERZA — GRUPA **H**

	wymiar	cena netto	pak
	1/2"	18,75	1
	3/4"	27,90	1

TR ÓJNIK DO CIEPŁOMIERZA — GRUPA **H**

	wymiar	cena netto	pak
	1/2"	22,64	1
	3/4"	33,20	1

Wodomierze regenerowane

APATOR POWOGAZ

WODOMIERZ JEDNOSTRUMIENIOWY SUCHOBIEŻNY — GRUPA **H**

Typ		Q m³/h	DN (mm)	Długość	Cena netto
JS 1,6 zw. reg.	**Powogaz**	1.6	**15**	110	75,00
JS 1,6 cw. reg.	**Powogaz**	1.6	**15**	110	75,00
JS 4,0 zw. reg	**Powogaz**	2.5	**20**	130	80,00
JS 4,0 cw. reg	**Powogaz**	2.5	**20**	130	80,00

Wodomierze FLOW METERS

WODOMIERZE JS [jednostrumieniowe suchobieżne DN15-20] — GRUPA **H**

indeks	Asortyment	DN	Przyłącze	Cena netto
135.100	JS 1,6 zw	**DN15**	3/4"	85,00
135.101	JS 1,6 cw	**DN15**	3/4"	85,00
135.102	JS 4,0 zw	**DN20**	1"	95,00
135.103	JS 4,0 cw	**DN20**	1"	95,00

Wodomierze JS SMART + [jednostrumieniowe suchobieżne DN15-20]

WODOMIERZE DO WODY ZIMNEJ — GRUPA **H**

Asortyment			DN	Przyłącze	Cena netto
JS 1,6-02 Smart+	CE	R100	**DN15**	3/4"	104,00
JS 2,5-02 Smart+	CE	R100	**DN15**	3/4"	104,00
JS 2,5-G1-02 Smart+	CE	R100	**DN20**	1"	118,00
JS 4,0-02 Smart+	CE	R100	**DN20**	1"	121,00

WODOMIERZE DO WODY CIEPŁEJ — GRUPA **H**

Asortyment			DN	Przyłącze	Cena netto
JS 90 1,6-02 Smart+	CE	R80	**DN15**	3/4"	104,00
JS 90 2,5-02 Smart+	CE	R80	**DN15**	3/4"	104,00
JS 90 2,5-G1-02 Smart+	CE	R80	**DN20**	1"	118,00
JS 90 4,0-02 Smart+	CE	R80	**DN20**	1"	121,00

Oznaczenie:

- 02 - liczydło 8-bębenkowe, korpus mosiężny, wodomierz przystosowany do montażu nakładki radiowej, impulsowej i M-Bus.

DOSTĘPNE JEST RÓWNIEŻ WYKONANIE WODOMIERZA:

- **02-S** - z twardymi łożyskami (wodomierze do układów cyrkulacji ciepłej wody), do ceny podstawowej wodomierza do wody ciepłej należy doliczyć **22 zł (netto)**
- z liczydłem w wykonaniu **IP68**, do ceny podstawowej wodomierza do wody zimnej i ciepłej należy doliczyć **17 zł (netto)**
- z pokrywką niebieską (nr 1361-990-017) lub czerwoną (nr 1361-990-019), do ceny podstawowej wodomierza do wody zimnej i ciepłej należy doliczyć **2,40 zł (netto)**
- z liczydłem przystosowanym do zamontowania nadajnika do zdalnego pomiaru objętości wody **- NKP,** do ceny podstawowej wodomierza do wody zimnej i ciepłej należy doliczyć **24 zł (netto).**

Ciepłomierze kompaktowe ELF

Z JEDNOSTRUMIENIOWYMI PRZETWORNIKAMI PRZEPŁYWU							GRUPA H
Typ ciepłomierza Przetwornik		DN [mm]	Przyłącze	Czujnik	Qn [m³/h]	temp. max [°C] poz. pracy	Cena netto
JS 90-0,6 - NI/p	CE	DN15	3/4"	TOPE 42	0,6	90/H,V	cena na zapytanie
JS 90-0,6 - NI/z	CE	DN15	3/4"	TOPE 42	0,6	90/H,V	
JS 90-2,5 - NI/p	CE	DN20	1"	TOPE 42	2,5	90/H,V	
JS 90-2,5 - NI/z	CE	DN20	1"	TOPE 42	2,5	90/H,V	

W SKŁAD CIEPŁOMIERZA KOMPAKTOWEGO ELF WCHODZI:

- przetwornik przepływu JS-NI z gniazdem do zamontowania sondy temperaturowej, mikroprocesorowy przelicznik wskazujący, para czujników temperatury PT500-/TOPE42/.

NIEZBĘDNA INFORMACJA DO ZAMÓWIENIA:
montaż ciepłomierza na: **(p)** powrocie, **(z)** zasilaniu.

Elf 2 to najnowsza generacja wysokiej klasy kompaktowych precyzyjnych liczników Elf opartych na jednostrumieniowych mechanicznych przetwornikach przepływu w drugiej klasie dokładności wg PN-EN 1434. Licznik przeznaczony jest do pracy w instalacjach ogrzewania/chłodzenia, w budynkach mieszkalnych, biurowych, użytkowych, apartamentach itp. Atrakcyjne wzornictwo zapewnia możliwość stosowania licznika w każdym pomieszczeniu. Bogate możliwości komunikacyjne zapewniają pracę licznika w systemach automatyki budynkowej, w systemach odczytów bezprzewodowych objazdowych i stacjonarnych.

Cechy ciepłomierza:

- Małe wymiary, możliwość zabudowy poziomej lub pionowej oraz obrotowy wyświetlacz dają możliwość montażu i wygodnego odczytu
- Wysoka dokładność pomiaru, dynamika pomiaru 1:100, stabilność parametrów metrologicznych gwarantują prawidłowe, precyzyjne rozliczanie zużytej energii
- Możliwość pracy w instalacjach ogrzewania, chłodzenia lub ogrzewania/chłodzenia
- Wykonania z różnymi przepływami nominalnymi 0,6; 1,0; 1,5; 2,5 m3/h i średnicami DN15, DN20 zapewniające optymalny dobór do opomiarowania pomieszczeń
- Dynamiczny okres pomiaru temperatury i integracji 2-6 s umożliwia prawidłowe naliczanie energii nawet przy krótkotrwałych przepływach – idealny do pracy w węzłach mieszkaniowych (logotermach)
- Zasilanie bateryjne zapewniające pracę liczników 6 lub 12 lat - przez dwa okresy legalizacji
- Wymienne moduły komunikacyjne zapewniające pracę w systemach odczytowych, automatyki budynkowej oraz umożliwiające podłączenie do Elf 2 nawet 4 innych liczników z wyjściem impulsowym (wodomierzy, liczników prądu)
- Bogate możliwości archiwizacji danych pomiarowych w nieulotnej pamięci: rejestry minutowe (15 -1440 min), godzinne, dobowe, miesięczne i roczne zapewniają bezpieczne przechowywanie danych pomiarowych i możliwość pełnej analizy pracy licznika
- Możliwość odczytów rejestrów archiwalnych i dostosowywania konfiguracji liczników do indywidualnych potrzeb za pomocą dedykowanego oprogramowania

Ciepłomierze ultradzwiękowy RC12

Ciepłomierze ultradzwiękowy RC 12			GRUPA H
	wymiar	cena netto	pak
140.310	DN15 QP 0,6 zasilanie	755,00	1
140.311	DN15 QP 0,6 powrót	755,00	1
	DN15 QP 2,5 zasilanie lub powrót	cena na zapytanie	

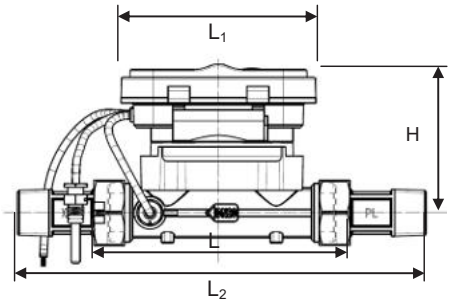

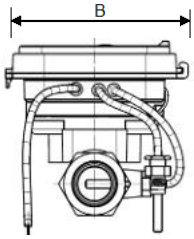

	DN15	DN20		DN25		DN32	DN40
L	110	130	190	160	260	180/260	200/300
L_1	111						
L_2	204	234	294	280	380	300	328
H	82	85		88		91	95
B	108						

Ciepłomierz ultradźwiękowy RC12 stosowany jest do pomiaru energii wykorzystywanej do ogrzewania i chłodzenia wody w obiegu CO lub w systemach klimatyzacyjnych w budynkach mieszkalnych, handlowych itp. Są dostępne w średnicach od DN 15 do DN40. Posiadają elektroniczny przelicznik energii grzewczej i chłodzącej. Mogą być wyposażone w Moduł M-bus i wyjście impulsowe energii

Charakterystyka produktu

- Przeznaczony do pomiaru zużycia ciepła w mieszkaniowych i węzłowych instalacjach centralnego ogrzewania
- Certyfikowany na podstawie MID: DE-13-MI004-PTB010
- Zgodny z normami PN-EN 1434
- Bateria posiada żywotność 10 lat
- Wysoka dokładność i wysoka stabilność pomiaru w całym zakresie przepływu
- Niski próg rozruchu
- Nie wymaga prostych odcinków pomiarowych za i przed przetwornikiem przepływu, zarówno dla instalacji poziomych i pionowych
- Możliwość montażu na instalacji w dowolnej pozycji
- Kompatybilny z protokołem komunikacji EN 13757 oraz MODBUS RTU możliwość zastosowania modułu radiowego
- Rodzaje komunikacji: interfejs optyczny, wyjście impulsowe, MBUS, 485
- Unikatowo zaprojektowany wyświetlacz może być ustawiany w zakresie 0–120 ° w pionie i może być obracany w zakresie 0-350 ° w poziomie, co ułatwia użytkownikowi odczyt danych

UWAGA

Pełna oferta cenowa wodomierzy i ciepłomierzy Apator-Powogaz znajduje się na stronie http://www.apator.com/pl/cennik. Zapoznaj się i zamów asortyment U NAS.

Akcesoria do CO

Separator magnetyczny

- Przyłącze: G 3/4, DN20 gw
- Magnes neodymowy 9000 G;
- Korpus: nylon wzmocniony włóknem szklanym;
- Siatka filtrująca: stal nierdzewna AISI 304
- Medium: woda;
- Zakres temperatury (min-max)) 0°C-90°C;
- Max. cisnienie wejściowe - 4 bar;
- Max. przepływ 1,5 m3/h ;
- Montaż: na rurociągach **pionowych, poziomych**.

Index 0350.720

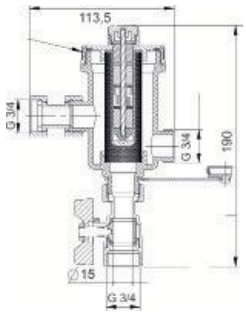

- Przyłącze: G 1 , DN25 GW
- Magnes neodymowy 9000 G;
- Kvs: 6,9 m³/h
- Korpus: nylon wzmocniony włóknem szklanym;
- Siatka filtrująca wykonana z plastiku;
- Medium: woda;
- Zakres temperatury (min-max) 0°C-90°C;
- Max. cisnienie wejściowe - 3 bar;
- Max. przepływ 3,0 m3/h ;
- Montaż na rurociągach: **pionowych, poziomych i skośnych**.

Index 0350.721

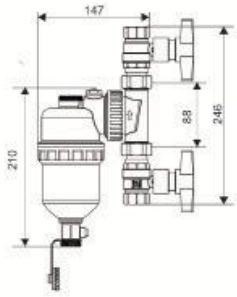

- Przyłącze: G 1 1/4", DN32 GW
- Magnes neodymowy 9000 G;
- Kvs: 16 m³/h
- Korpus: nylon wzmocniony włóknem szklanym;
- Siatka filtrująca wykonana z plastiku;
- Medium: woda;
- Zakres temperatury (min-max)) 0°C-90°C;
- Max. cisnienie wejściowe - 3 bar;
- Montaż na rurociągach: poziomych.

Index 0350.722

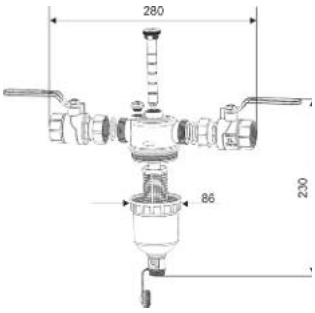

Separator służy do usuwania zanieczyszczeń w zamkniętych układach instalacji centralnego ogrzewania, zwłaszcza cząsteczek piasku i rdzy. Zanieczyszczenia przyspieszają zużycie wszystkich komponentów systemu grzewczego np. zaworów, pomp, wymienników, grzejników powodując zmniejszenie wydajności całego systemu.

Zawory strefowe

- 3-drogowy zawór strefowy
- G 1", DN25
- KVS 8 m³/h

Index 0350.125

- 3-drogowy zawór strefowy
- G 1 1/4", DN32
- KVS 8 m³/h,

Index 0350.128

Zawór strefowy montuje się w instalacjach wodnych i grzewczych do odcinania stref instalacji. W celu przełączania przepływu między dwiema częściami instalacji.
System **CLIP** gwarantuje bardzo łatwy montaż siłownika na zaworze bez użycia narzędzi.
W połączeniu ze sterownikiem 2-punktowym automatyzuje pracę instalacji.
System **ANTI-BLOCK** siłownika zapewnia zmianę kierunku działania w razie blokady. Funkcja ta chroni siłownik przed zatrzymaniem i spaleniem znacząco wydłużając jego żywotność.

WODMAX

Wersja cennika z dnia 05.09.2026 r.

10-307 Olsztyn ul. M. Zientary-Malewskiej 43

wodmax.pl b2b.wodmax.pl biuro@wodmax.pl 89 545 90 13

Niniejszym Cennik nie stanowi oferty w rozumieniu przepisów Kodeksu Cywilnego i jest tylko informacją wstępną. Do zawarcia indywidualnej umowy może dojść wyłącznie po uzgodnieniu istotnych jej postanowień. Równocześnie producent zastrzega sobie prawo do wprowadzania zmian i modyfikacji cen ze względu na zmiany kursu walut, a także zmian wynikających z mogących wystąpić błędów lub pomyłek.